E1 曲軸箱/CRANKCASE

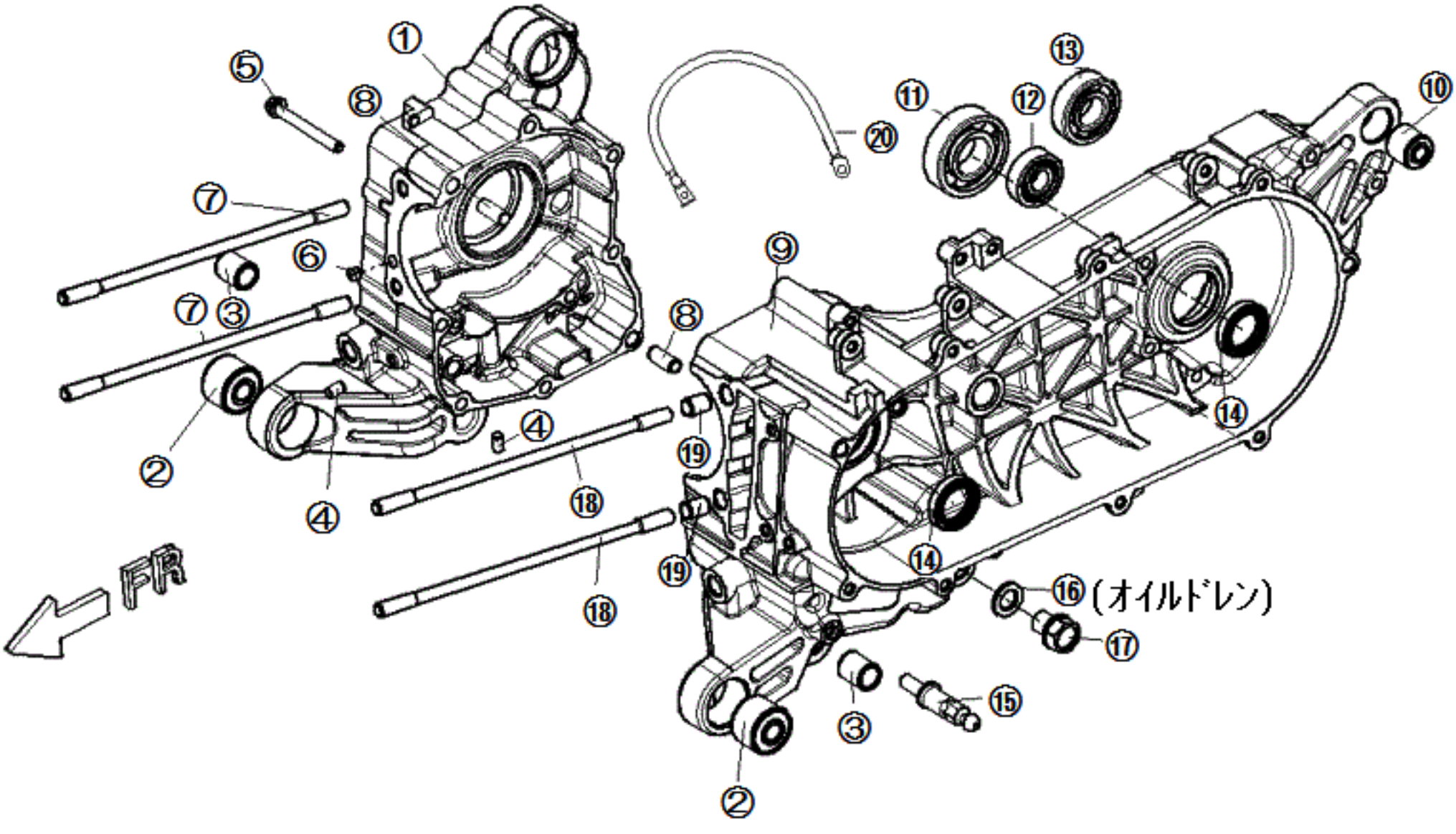

J3-NFI-E01 曲軸箱(CRANKCASE)

NO. 項目	Part No. 零件號碼	Q'TY 數量	PART NAME 零件中文名稱	PART NAME 零件英文名稱	SPECIFICATION 規格
1	J30610120000	1	右曲軸箱	CRANKCASE,RIGHT	
2	E1061020000	1	防震襯套（引擎吊架）	BUSH, QUAKEPROOF	
3	J30610800000	2	中腳柱襯套	Bush, Mainstand	
4	G1061070000	2	油塞	OIL PLUG	
5	90190605502	1	六角凸緣螺栓-鍍G	HEXAGON FLANGE BOLT	
6	A10610800000	1	注油塞	PLUG OIL	
7	90170820100	2	雙頭螺栓	STUD BOLT	
8	93540802000	2	定位銷	PIN	
9	J30620100000	1	左曲軸箱	CRANKCASE LEFT	
10	P1062020000	1	防震襯套	BUSH, QUAKEPROOF	
11	96510622201	1	深槽滾珠軸承(C3)	DEEP GROOVE BALL BEARING	
12	96510620100	1	滾珠軸承	BALL BEARING	
13	96510620300	1	滾珠軸承	BALL BEARING	
14	95572232603	2	HTCL油封	HTCL Oil Seal	
15	A17060100001	1	特殊螺栓(勾中腳柱彈簧使用)	BOLT. SPECIAL	
16	92141200006	1	平墊圈	WASHER	
17	90181201500	1	六角凸緣螺栓	HEXAGON FLANGE BOLT (M12*15L)	ｵｲﾙﾄﾞﾚﾝ
18	90170820800	2	雙頭螺栓	STUD BOLT	
19	93541001401	4	定位銷（10*14）	LOCK PIN（10*14）	
20	J32410300000	1	起動馬達接地線	WIRING,START MOTOR	

E2 左邊蓋/LH SIDE COVER

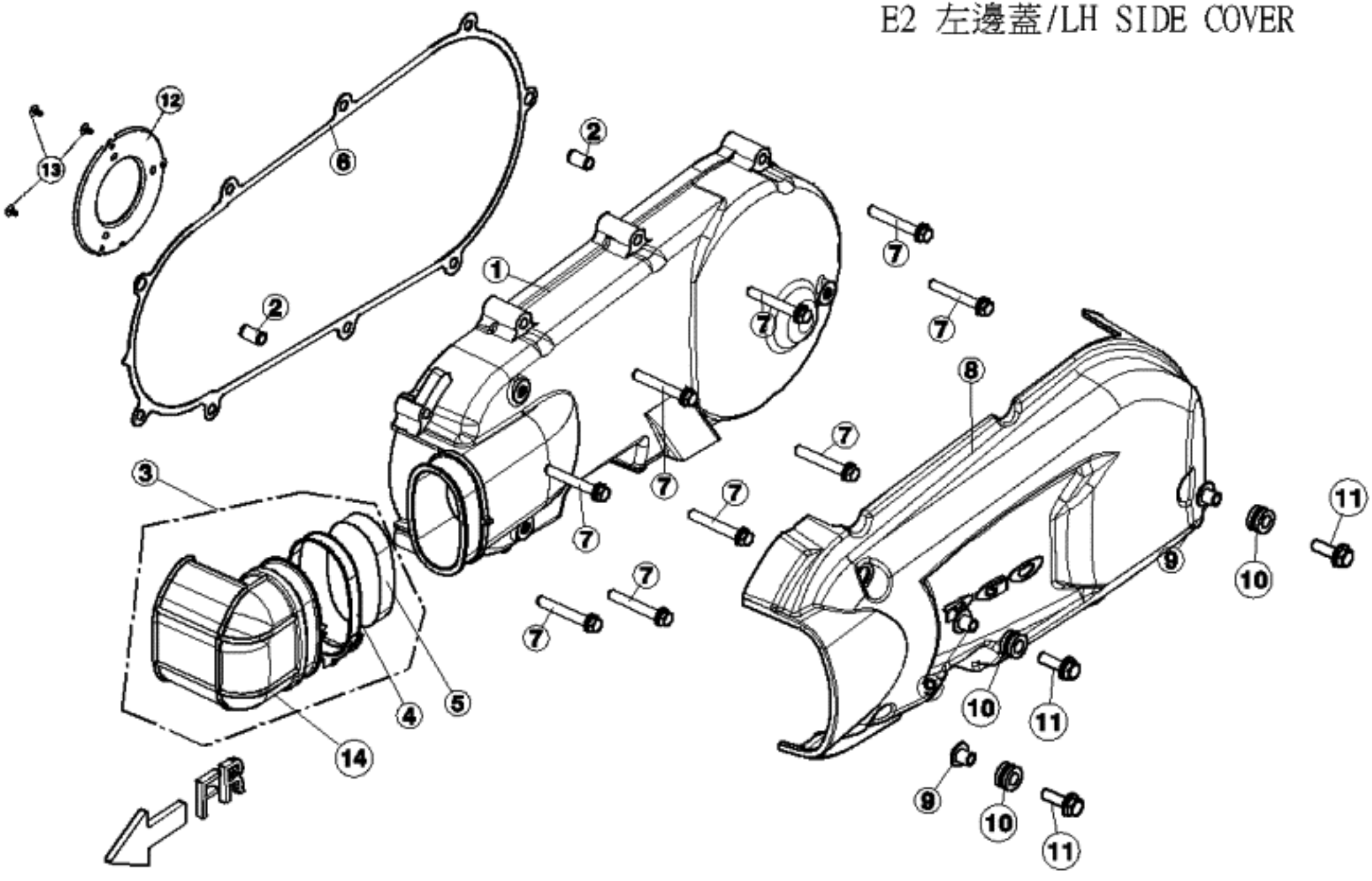

J3-NFI-E02 左邊蓋(LH SIDE COVER)

NO. 項目	Part No. 零件號碼	Q'TY 數量	PART NAME 零件中文名稱	PART NAME 零件英文名稱	SPECIFICATION 規格
1	J30630100000	1	左邊蓋	LH. SIDE COVER	
2	93540801400	2	定位銷	LOCK PIN	
3	BF0631000000	1	通風管組合	BREATHER PIPE COMP	
4	C1706280000	1	管夾	CLAMP	
5	C1063092000	1	過濾棉	SPONGE,BREATHER PIPE	
6	J30630200000	1	左邊蓋襯墊	GASKET,LEFT COVER	
7	90190604001	9	六角凸緣螺栓	HEXAGON FLANGE BOLT (M6*40L)	
8	J30631700000	1	左邊蓋飾蓋組合	SOUNDPROFF COVER	
9	A17060200000	3	內襯管	HOSE CLAMP	
10	92270800400	3	索環(8D*15D*2.5F)	BUSH	
11	90180602002	3	六角凸緣螺栓(M6*20L)-鍍G	HEXAGON FLANGE BOLT (M6*20L)	
12	J30630600000	1	左邊蓋隔板	Separator, LS Cover	
13	90150400801	3	十字槽扁圓頭自攻螺釘	C-R TRUSS HD. TAPPING SCREW	
14	BF0630300000	1	通風管	BREATHER PIPE	

E3 汽缸頭,汽缸蓋/CYLINDER HEAD,CYLINDER HEAD COVER

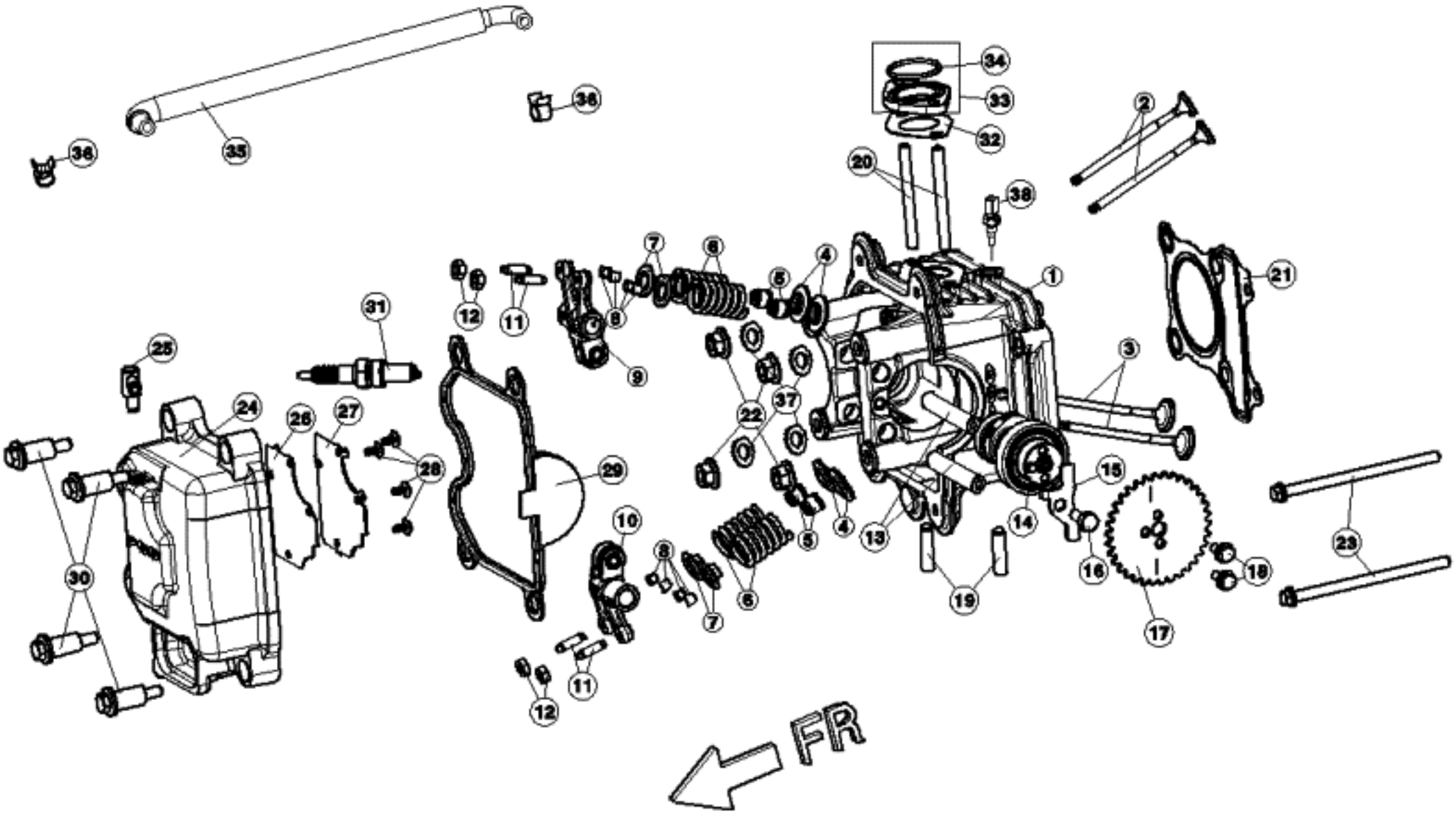

J3-NFI-E03 汽缸頭 汽缸蓋(CYLINDER HEAD,CYLINDER HEAD COVER)					
NO. 項目	Part No. 零件號碼	Q'TY 數量	PART NAME 零件中文名稱	PART NAME 零件英文名稱	SPECIFICATION 規格
1	J30710100000	1	汽缸頭	CYLINDER HEAD	
2	J30713000000	2	進氣閥	Valve Inlet	
3	J30712000000	2	排氣閥	Valve Exhaust	
4	A10714700000	4	閥門墊圈	WASHER, Valve	
5	A107A4500000	1	閥門油封(售服包)	SEAL VALVE STEM	
6	J30714110000	4	閥彈簧	VALVE SPRING	
7	A10714400000	4	閥門彈簧承盤	RETAINER VALVE SPRING	
8	A10714300000	8	閥門栓	COTTER VALVE	
9	J30720300000	1	進氣閥門搖臂組合	In. Valve Rocker Arm Comp.	
10	J30720400000	1	排氣閥門搖臂組合	Ex. Valve Rocker Arm Comp.	
11	C1072420000	4	挺桿調整螺絲	TOPPED ADJUSTABLE SCREW	
12	92020500000	4	六角螺帽(M5*0.8P)	HEXAGON NUT (M5*0.8P)	
13	J30720500000	2	搖臂軸	SHAFT.ROCKER ARM	
14	J30730020000	1	凸輪軸總成	CAMSHAFT COMP	
15	J30730600000	1	凸輪軸固定板	Retainer, Cam Shaft	
16	90190601207	1	六角凸緣螺栓鍍G	HEXAGON FLANGE BOLT(M6*1.0P*12L)	
17	J30730110000	1	凸輪軸鏈輪	CAMSHAET SPROCKET	
18	90190501201	2	六角凸緣螺栓	HEXAGON FLANGE BOLT (M5*12L)	
19	90170703000	2	雙頭螺栓	STUD BOLT	
20	90170606300	2	雙頭螺栓	STUD BOLT	

J3-NFI-E03 汽缸頭 汽缸蓋(CYLINDER HEAD,CYLINDER HEAD COVER)					
NO. 項目	Part No. 零件號碼	Q'TY 數量	PART NAME 零件中文名稱	PART NAME 零件英文名稱	SPECIFICATION 規格
21	J10710700000	1	汽缸頭墊片	Gasket, Cylinder Head	
22	92040800000	4	六角凸緣螺帽(M8)鍍鋅(鋅)白色	HEXAGON FLANGE NUT	
23	90190610001	2	六角凸緣螺栓-鍍G	HEXAGON FLANGE BOLT (M6*100L)	
24	J30711100000	1	汽缸頭蓋	Head Cover	
25	J30711300000	1	通氣管塞	TUBE,CYL.HEAD COVER	
26	J30711600000	1	油氣分離隔板墊片	GASKET,BREATHER PLATE	
27	J30711500000	1	油氣分離隔板	PLATE,BREATHER	
28	90150400800	4	十字槽扁圓頭自攻螺釘	CR TRUSS HD TAPPING SCREW(M4*8L)	
29	J30711200000	1	汽缸頭蓋襯墊	PACKING,CYL HEAD COVER	
30	90190601208	4	六角凸緣螺栓	HEXAGON FLANGE BLOT	
31	J122B0000000	1	火星塞(CR8E)售服件號	SPARK PLUG	CR8E
32	J32613200000	1	絕緣板墊片	Insulator Gasket	
33	J32613000001	1	進氣岐管絕緣板組合	INSULATOR COMP., MANIFOLD	
34	95512900000	1	O形環	O-RING	
35	J30711400000	1	通氣管	TUBE,CYL.	
36	92221000001	2	板狀管夾	CLIP	
37	92140800000	4	平墊圈(8.4D*17D*1.6T)	PLAIN WASHER	
38	J30716110000	1	引擎溫度感知器	TE SENSOR	

E4 曲柄軸總成 汽缸 活塞/CYLIDER,PISTON,CRANKSHAFT

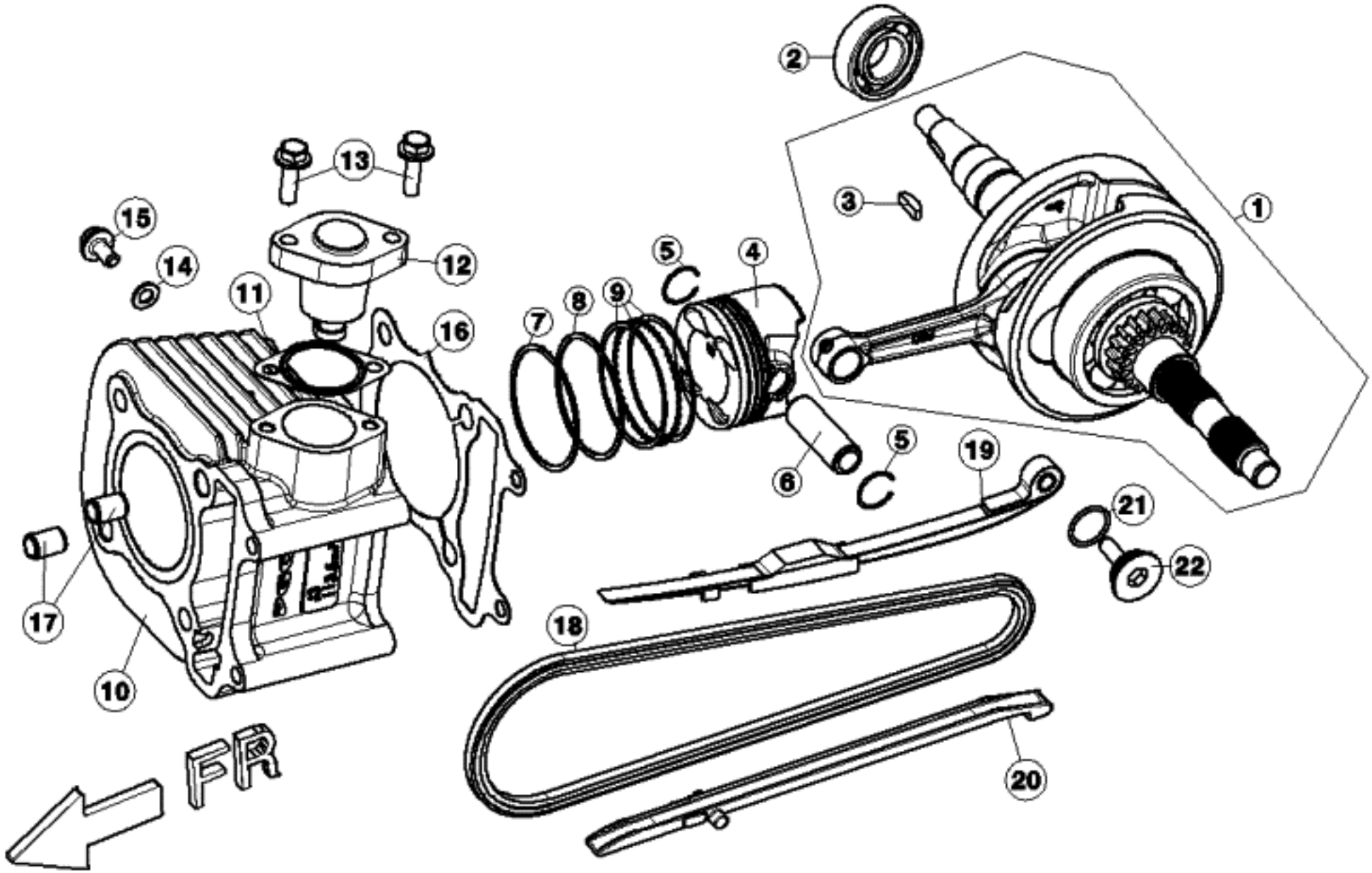

J3-NFI-E04 曲柄軸總成,汽缸,活塞(CRANKSHAFT,CYLIDER,PISTON)					
NO. 項目	Part No. 零件號碼	Q'TY 數量	PART NAME 零件中文名稱	PART NAME 零件英文名稱	SPECIFICATION 規格
1	J10665000000	1	曲柄軸總成	CRANK SHAFT ASSY.	
2	96510630501	1	特殊滾珠軸承	DEEP GROOVE BALL BEARING	
3	93530402500	1	半月鍵(C1066502000之附件)	WOODRUFF KEY	
4	J10670100000	1	活塞	Piston	
5	G1067151000	1	活塞銷夾	CLIP, PISTON PIN	
6	C10671100003	1	活塞銷	Piston Pin	
7	J10673100000	1	活塞環(1)	Piston Ring (Top)	
8	J10673200000	1	活塞環 (2)	Piston Ring Second	
9	J10674000000	1	刮油環組合	OIL SCRAPER RING COMP.	
10	J10640100000	1	汽缸	CYLINDER	
11	A10724800000	1	鏈條調整器墊片	Gasket, Chain Adjuster	
12	C5072500000	1	鏈條調整器組合	CHAIN ADJUSTER COMP.	
13	90180602002	2	六角凸緣螺栓(M6*20L)-鍍G	HEXAGON FLANGE BOLT (M6*20L)	
14	92140600011	1	平墊圈	WASHER	
15	90190601207	1	六角凸緣螺栓鍍G	HEXAGON FLANGE BOLT(M6*1.0P*12L)	
16	J30641100000	1	汽缸墊片	GASKET, CYLINDER	
17	93541001401	2	定位銷（10*14）	LOCK PIN（10*14）	
18	C1072460000	1	凸輪軸鏈條	CHAIN, CAMSHAFT	
19	C1072440000	1	鏈條拉力桿	TENSIONER, TIMING CHAIN	
20	J30724700000	1	鏈條導件	GUIDE COMP.,CAM CHAIN	
21	95511500001	1	O形環	O RING	
22	C1072490000	1	拉力桿螺絲組合	SCREW ASSY, TIMING CHAIN TENSIONER	

E5 右曲軸箱/RIGHT CRANKCASE COVER

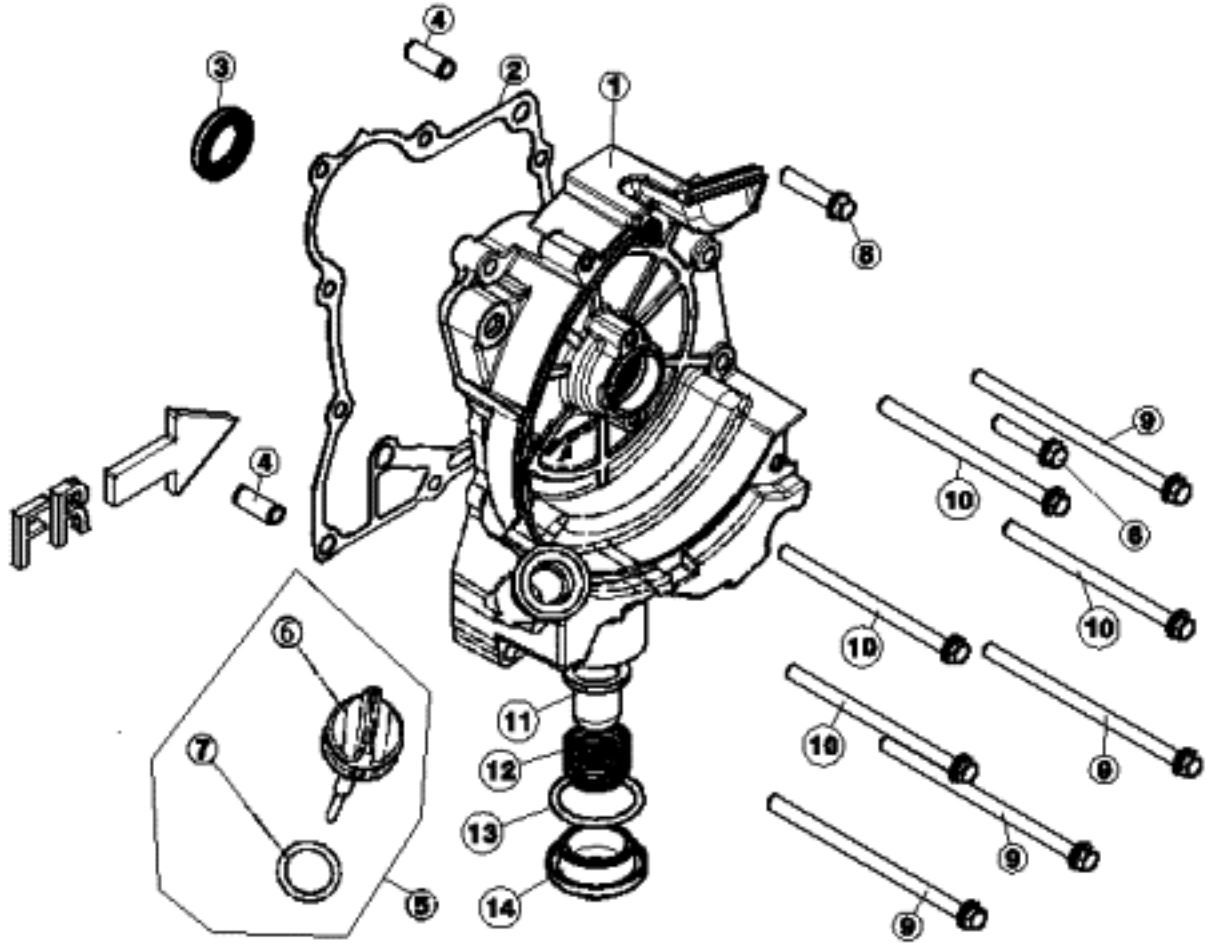

J3-NFI-E05 右曲軸箱(RIGHT CRANKCASE COVER)					
NO. 項目	Part No. 零件號碼	Q'TY 數量	PART NAME 零件中文名稱	PART NAME 零件英文名稱	SPECIFICATION 規格
1	J30680100000	1	右曲軸箱蓋	COVER, R. CRANKCASE	
2	J30680200000	1	右曲軸箱蓋墊片	Gasket Rh. CrankCase Cover	
3	95572030502	1	HTCR油封	OIL SEAL HTCR TYPE	
4	93540802000	2	定位銷	PIN	
5	C2068110000	1	機油尺組合	GAUGE, OIL LEVEL ASSY	
6	C2068030000	1	機油尺	GAUGE. OIL LEVEL	
7	95511800001	1	O形環	O-RING	
8	90190603001	2	六角凸緣螺栓(M6*30L)-鍍G	HEXAGON FLANGE BOLT (M6*30L)	
9	90190609501	4	六角凸緣螺栓-鍍G	HEXANGON FLANGE BOLT	
10	90190611001	4	六角凸緣螺栓-鍍G	HEXANGON FLANGE BOLT	
11	G1062180000	1	濾油網	OIL STRAINER	
12	C1062190000	1	壓縮彈簧	COMPRESSION SPRING	
13	95513100000	1	O形環	O RING	
14	C1062240000	1	濾油網蓋	OIL STRAINER COVER	

E6 噴射系統/INJECTION SYSTEM

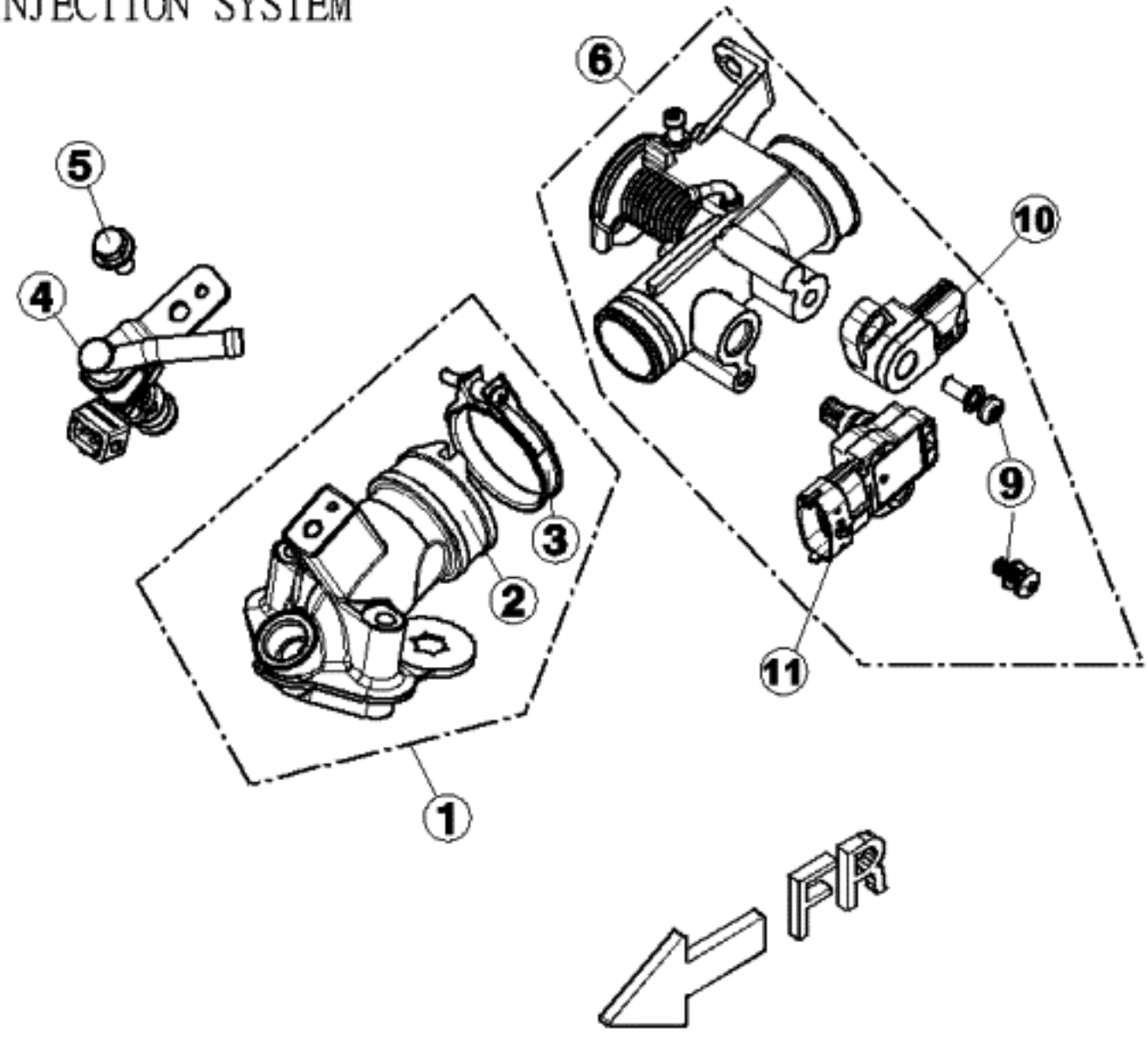

J3-NFI-E06 噴射系統(INJECTION SYSTEM)

NO. 項目	Part No. 零件號碼	Q'TY 數量	PART NAME 零件中文名稱	PART NAME 零件英文名稱	SPECIFICATION 規格
1	J12610500000	1	進氣岐管組合	INTAKE MANIFOLD	
2	J12610100000	1	進氣岐管	INTAKE MANIFOLD	
3	J32610600001	1	管束	CLAMP	
4	J32612000000	1	噴油器組合	Fuel rail assembly	
5	90190601207	1	六角凸緣螺栓鍍G	HEXAGON FLANGE BOLT(M6*1.0P*12L)	
6	J12630210000	1	節流閥本體組合	Throttle Body Comp.	
9	29A-588468	1	TPS固定螺絲	TPS SCREW	
10	J32630400001	1	閥門位置感測器	THROTTLE POSITION SENSOR	
11	J32630300000	1	壓力/溫度感測器	PRESSURE/TEMPERTURE SENSOR	

E7 傳動皮帶輪/DRIVEN PULLEY

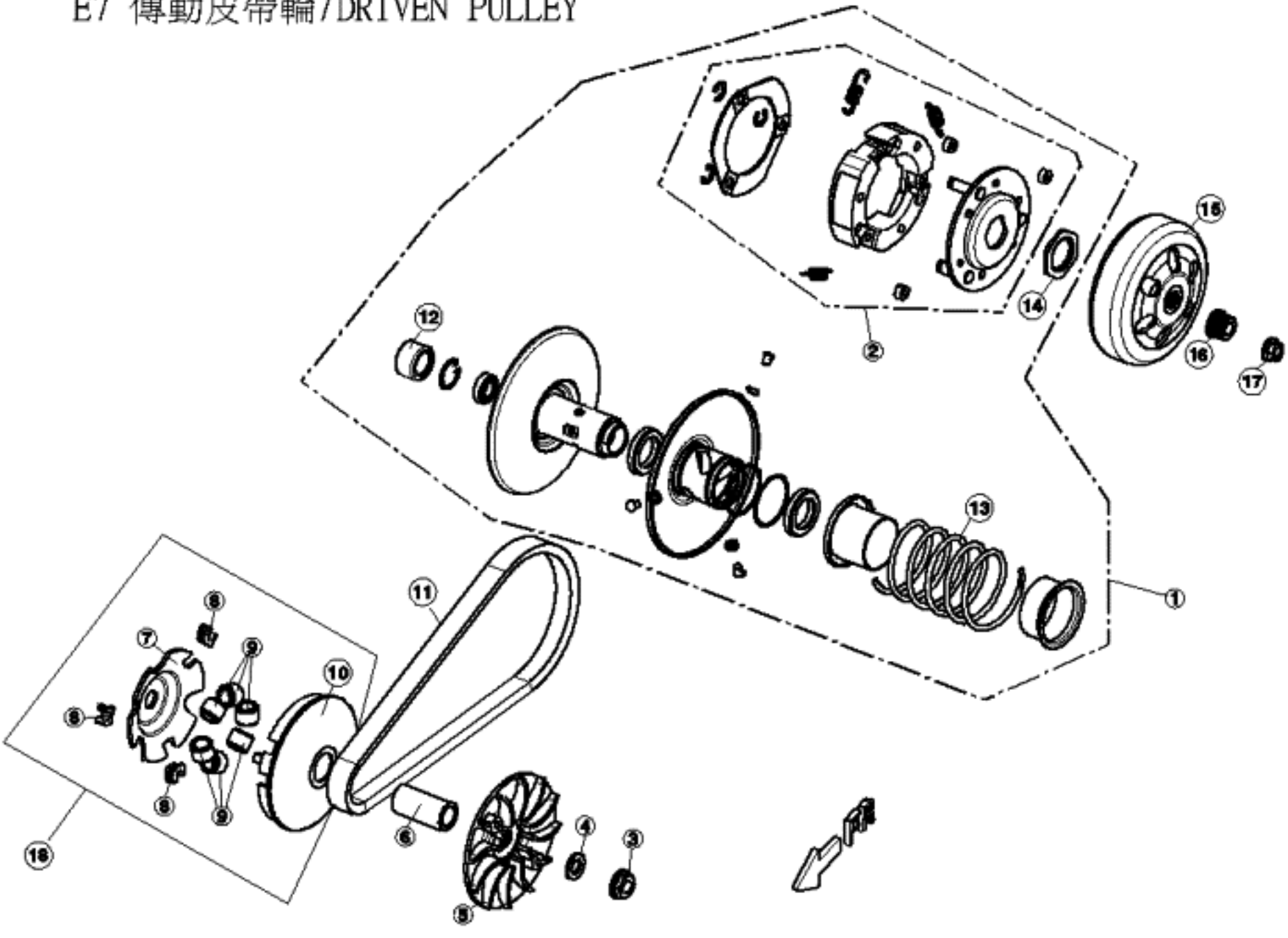

J3-NFI-E07 傳動皮帶輪(DRIVEN PULLEY)

NO. 項目	Part No. 零件號碼	Q'TY 數量	PART NAME 零件中文名稱	PART NAME 零件英文名稱	SPECIFICATION 規格
1	J11230010000	1	被驅動面總成	FACE ASSY,DRIVEN	
2	C11236000001	1	驅動板組合	PLATE ASSY,DRIVE	
3	92041200002	1	六角凸緣螺帽	HEXAGON FLANGE NUT	
4	92141200005	1	平墊圈	WASHER	
5	J31210610000	1	驅動面	DRIVE FACE	
6	J31210500000	1	活動驅動面輪轂	BOSS DRIVE FACE	
7	J31213100000	1	斜坡板	PAMP PLATE	
8	J112A3200000	1	滑塊(售服包)	SLIDE PIECE	1台分
9	J312A2000000	1	配重滾子組合(9.0g)售服包	WEIGHT ROLLER COMP.	9.0ｇ 1台分
10	J31211000000	1	活動驅動面組合	FACE MOVABLE DRIVE	
11	J31220000000	1	V型皮帶	V TYPE BELT	
12	96550202902	1	滾針軸承	NEEDLE BEARING	
13	J31235200000	1	被驅動面彈簧	Spg., Driven Face	
14	P9123410000	1	特殊螺帽	SPECIAL BOLT	
15	J31235100000	1	離合器外套本體組合	OUTER BODY COMP.CLUTCH	
16	A11411100000	1	軸承襯套	BEARING BUSH	
17	92041200002	1	六角凸緣螺帽	HEXAGON FLANGE NUT	
18	J11210000000	1	活動驅動面總成	DRIVE FACE ASSY, MOVABLE	

E8 發電機 風扇罩/GENERATOR

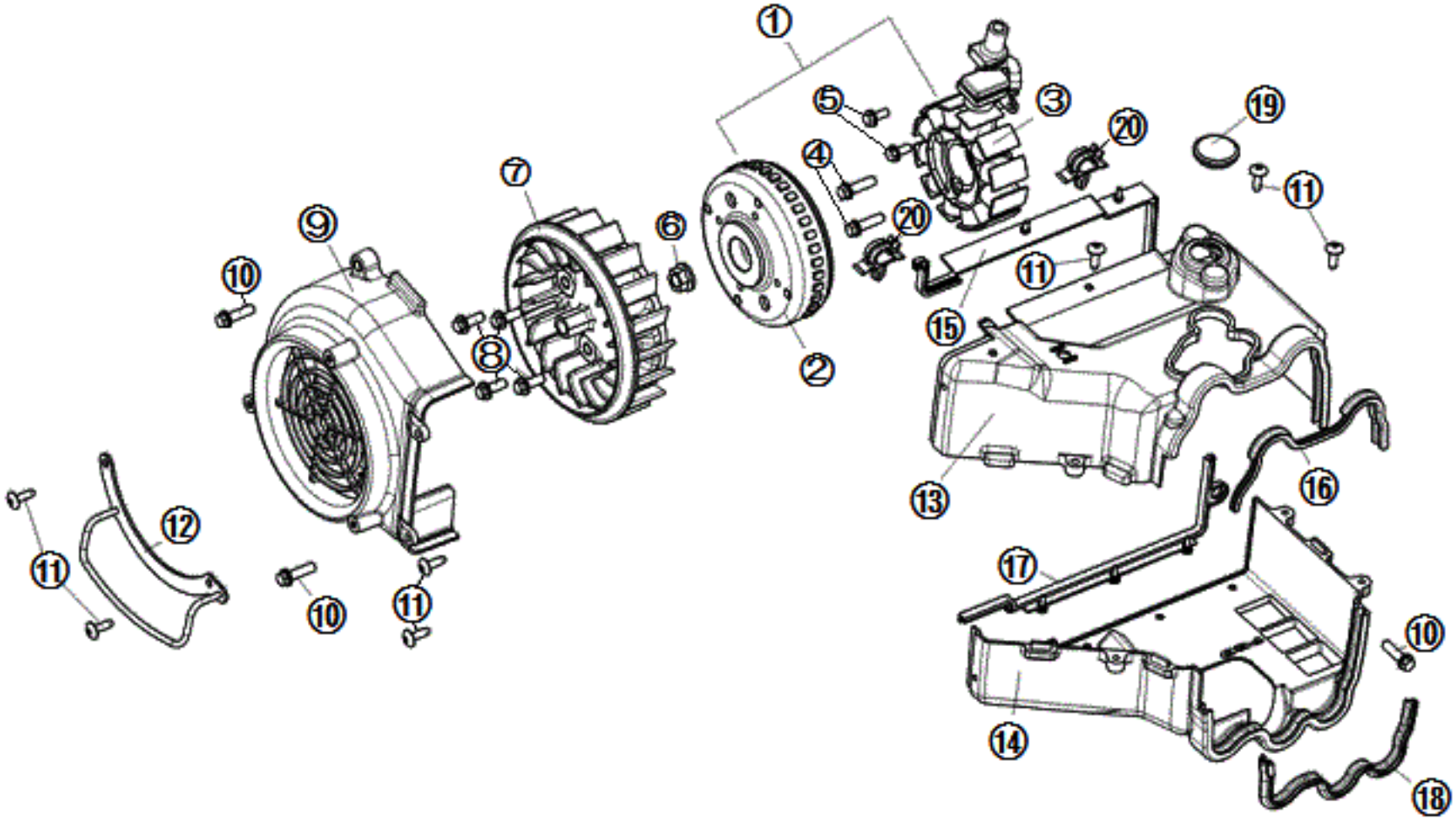

J3-NFI-E08 發電機 風扇罩(GENERATOR)

NO. 項目	Part No. 零件號碼	Q'TY 數量	PART NAME 零件中文名稱	PART NAME 零件英文名稱	SPECIFICATION 規格
1	J12210010000	1	飛輪磁電機總成	A.C.G COMP.	
2	J32210100001	1	飛輪	FLYWHEEL COMP	
3	J12210210000	1	定子組合	STATOR COMP	
4	90190602201	2	六角凸緣螺栓(G)	HEXAGON FLANGE BOLT	
5	90190501201	2	六角凸緣螺栓	HEXAGON FLANGE BOLT (M5*12L)	
6	92041000001	1	六角凸緣螺帽(M10*P1.25)	HEXAGON FLANGE NUT (M10*P1.25)	
7	J30430000000	1	風扇	FAN	
8	90190601605	4	六角凸緣螺栓<耐落>鍍G	HEXAGON FLANGE BLOT	
9	J30420000000	1	風扇罩	FAN SHROUD	
10	90190602201	2	六角凸緣螺栓(G)	HEXAGON FLANGE BOLT	
11	90150501602	7	十字槽扁圓頭自攻螺釘-鍍G	C-R RECESS PAN HD. TAPPING	
12	J32812410000	1	隔熱架	HEATPROOF SHIELD	
13	J30422100000	1	冷卻罩 2	COOLING SHROUD 2	
14	J30421000000	1	冷卻罩 1	COOLING SHROUD 1	
15	J30422300000	1	冷卻罩防震墊 4	DAMPER 4 , COOLING SHROUD	
16	J30422200000	1	冷卻罩防震墊 2	DAMPER 2 , COOLING SHROUD	
17	J30421300000	1	冷卻罩防震墊 3	DAMPER 3 ,COOLING SHROUD	
18	J30421200000	1	冷卻罩防震墊 1	DAMPER 1 , COOLING SHROUD	
19	C1701260000	1	橡膠塞	RUBBER PLUG	
20	C1701290000	2	塑膠鎖扣	PLASTICS LOCK	

E9 啓動系統/STARTING MOTOR

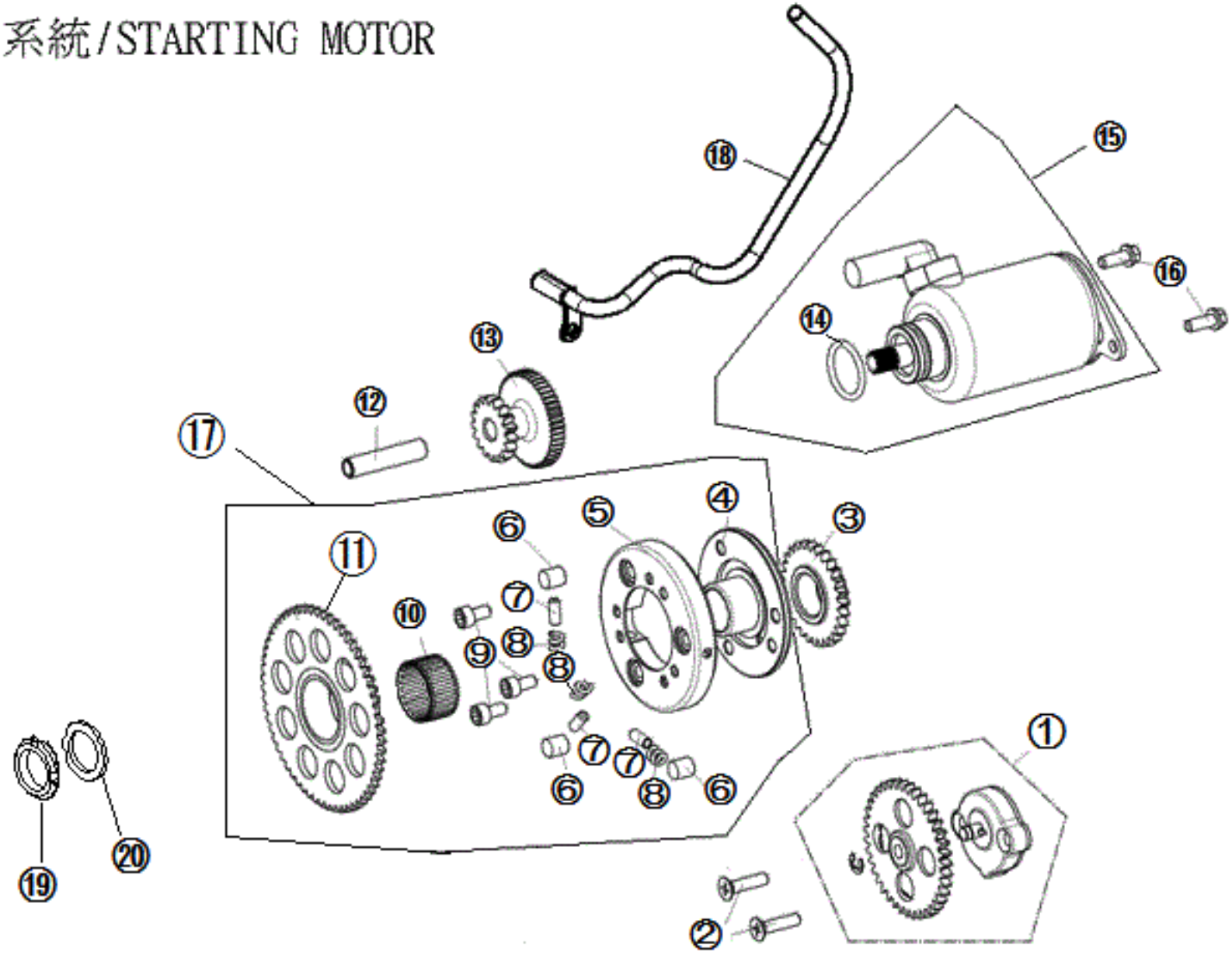

J3-NFI-E09 啟動系統(STARTING MOTOR)

NO. 項目	Part No. 零件號碼	Q'TY 數量	PART NAME 零件中文名稱	PART NAME 零件英文名稱	SPECIFICATION 規格
1	J30810010000	1	機油泵總成	OIL PUMP COMP.	
2	90100602500	2	十字槽埋頭機器螺釘	C-R FLAT HEAD MACHINE SCREW	
3	J30812800000	1	機油泵驅動齒輪	Oil Pump ,Driving Gear	
4	C1243050000	1	起動離合器凸緣	COVER CLUTCH OUTER	
5	C12431100001	1	單向離合器本體	BODY, ONE WAY CLUTCH	
6	G1243020000	3	套筒	ROLLER	
7	C1243040000	3	彈簧導銷	ROLLER	
8	G1243010000	3	壓縮彈簧	COMPRESS SPRING	
9	90210801000	3	六角承窩螺栓	HEXAGON SOCKET BOLT	
10	96590283200	1	滾針軸承	NEEDLE BEARING	
11	J32440010000	1	起動離合器齒輪組合	GEAR COMP.STARTING CLUTCH	
12	J32420400000	1	起動減速齒輪軸	SHAFT,STARTET REDUCTION GEAR	
13	C1242010000	1	起動減速齒輪	GEAR, STARTER REDUCTION	
14	95512400002	1	O形環	O RING	
15	J32410000001	1	起動馬達組合	MOTOR ASSY STARTER	
15	J32410000002	1	起動馬達組合	MOTOR ASSY STARTER	ISS Version
16	90190601604	2	六角凸緣螺栓-鍍G	HEXANGON FLANGE BOLT	
17	J32430000000	1	單向離合器總成	ONE WAY CLUTCH ASSY	
18	J35830200000	1	電極正線	BATTERY(+)LINE	
19	C1243060000	1	鎖定螺帽(L)	LOCK NUT	
20	92142200000	1	平墊圈(22*31*2.5)	PLANE WASHER	

E10 傳動箱蓋/GEAR BOX

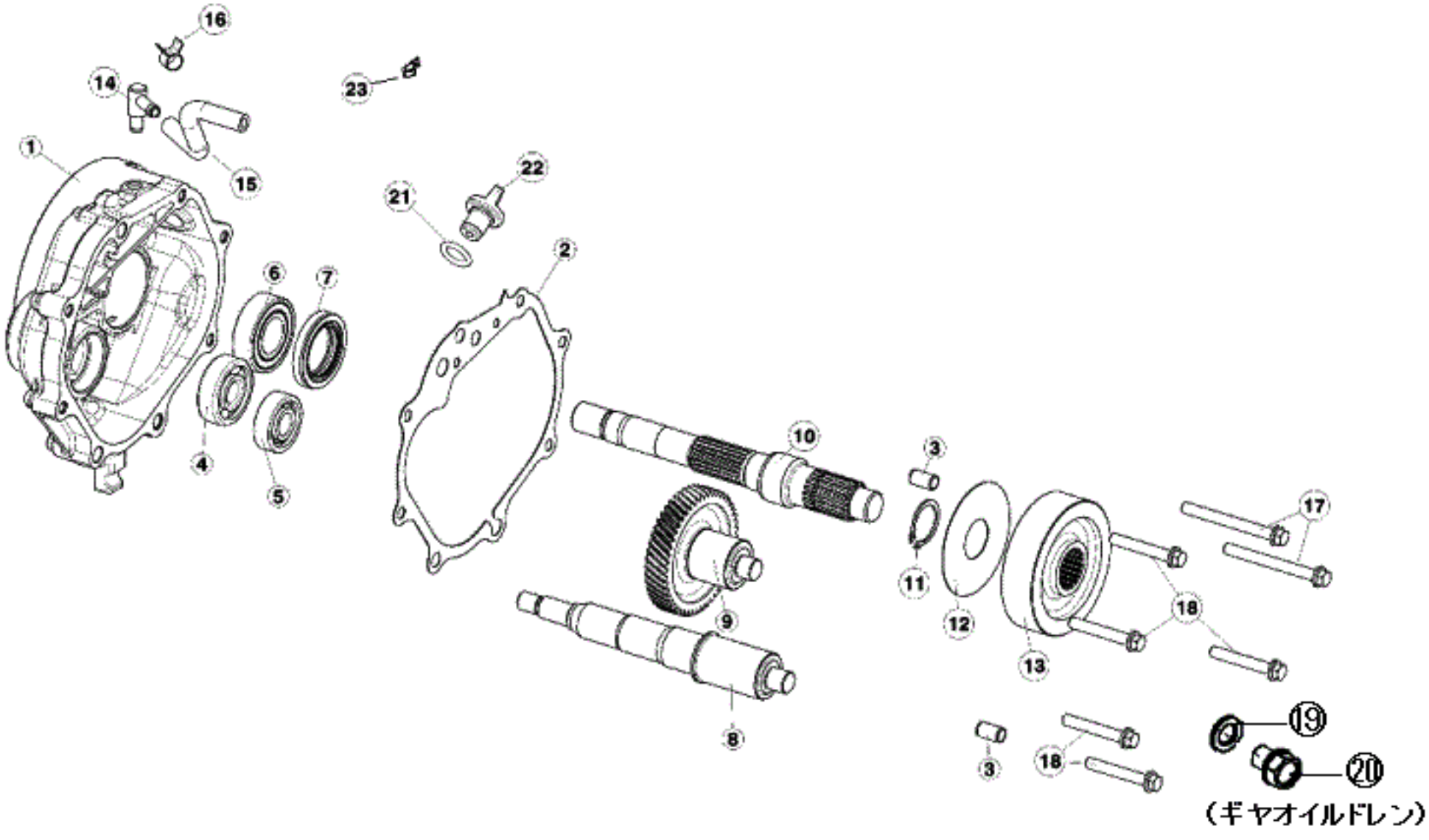

J3-NFI-E10 傳動箱蓋(GEARBOX)

NO. 項目	Part No. 零件號碼	Q'TY 數量	PART NAME 零件中文名稱	PART NAME 零件英文名稱	SPECIFICATION 規格
1	J31410117V00	1	傳動箱蓋(動力銀)	TRANSMISSION COVER	
2	J31410200000	1	傳動箱蓋墊片	Trans Cover Gasket	
3	93540801400	2	定位銷	LOCK PIN	
4	96510630100	1	深槽滾珠軸承	DEEP GROOVE BALL BEARING	
5	96510620100	1	滾珠軸承	BALL BEARING	
6	96530600400	1	雙封深槽滾珠軸承	DEEP GROOVE BALL BEAG. TWO SEAL	
7	95572742702	1	TC型油封	Oil Sealtc TC Type	
8	J11411000000	1	驅動軸	GEAR PRIMARY DRIVE	
9	J11412000000	1	惰齒輪組合	MAIN AXLE ASSY.	
10	J31414100000	1	後軸	Rear wheel shaft	
11	92172200000	1	C型扣環(22)	C TYPE RETAINING RING	
12	J31412300000	1	盤形彈簧墊圈	DISC SPRING WASHER	
13	J31413100000	1	最終齒輪	FINAL GEAR	
14	J30711300000	1	通氣管塞	TUBE,CYL.HEAD COVER	
15	J31410310000	1	傳動箱通氣管	Tube, Tranmission Vent.	
16	92221000001	1	板狀管夾	CLIP	
17	90190606001	2	六角凸緣螺栓(M6X60L) 鍍墨綠	HEXAGON FLANGE BOLT(M6*60L)	
18	90190604001	5	六角凸緣螺栓	HEXAGON FLANGE BOLT (M6*40L)	
19	92140800001	1	平墊圈(8*1.6T)	WASHER (8*1.6T)	
20	90190804003	1	六角凸緣螺栓(鍍G)	HEXAGON FLANGE BOLT (M8*40L)	ｷﾞﾔｵｲﾙﾄﾞﾚﾝ
21	95511300001	1	O形環	O RING	
22	P1062150000	1	機油螺栓	OIL BOLT	
23	J37061100000	1	通氣管固定夾	CLAMP, VENT. HOSE	

E11 空氣濾清器/AIRCLEANER ASSEMBLY

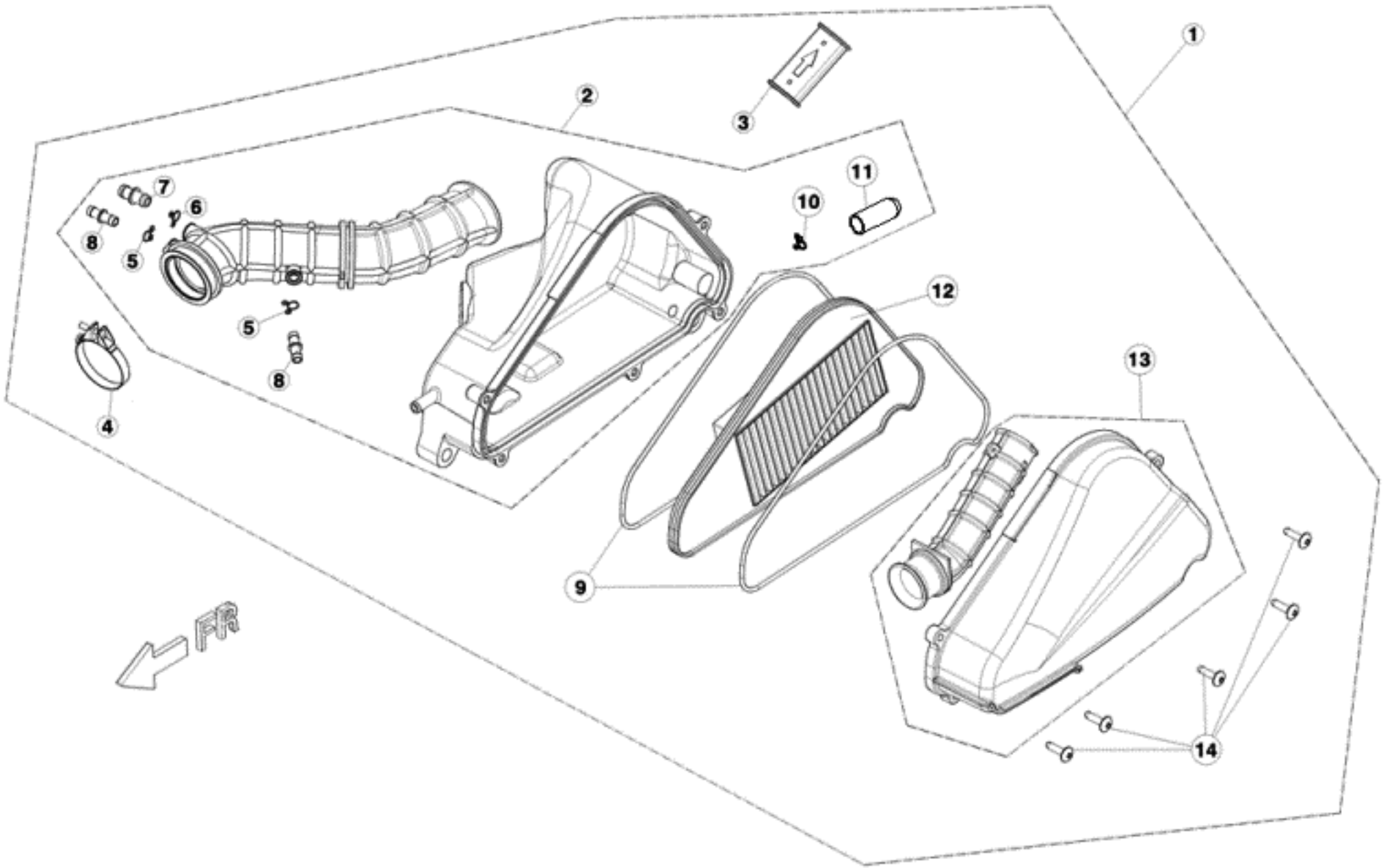

J3-NFI-E11 空氣濾清器(AIRCLEANER ASSEMBLY)

NO. 項目	Part No. 零件號碼	Q'TY 數量	PART NAME 零件中文名稱	PART NAME 零件英文名稱	SPECIFICATION 規格
1	J12620000001	1	空氣濾清器組合	AIR CLEANER COMP	
2	J32620100000	1	空氣濾清器本體	AIR CLEANER CASE	
3	J32623600000	1	滑塊	Slide, Air/C	
4	J32623810000	1	夾緊環(44x7.5 定位)	CLIP (44x7.5 LOCATING)	
5	92201100000	2	軟管夾	HOSE CLIP	
6	92201200000	1	軟管夾	HOSE CLAMP	
7	A12623600001	1	二通接管	JOINT,ISC	
8	P6262360000	2	二通接管	PIPE,TWO WAY	
9	J32620400000	2	紙芯墊圈	ELEMENT PACKING	
10	92201400000	1	軟管夾(14.5)	CLIP B14.5	
11	J32621700000	1	橡皮管	TUBE	
12	J32620300000	1	紙芯	ELEMENT	
13	J326B0200000	1	空氣濾清器蓋組合	AIR CLEANER COVER ASSY	
14	90150502000	5	十字槽圓頭自攻螺釘	CR TRUSS HD MACHINE SCREW	

E12 消音器/MUFFLER

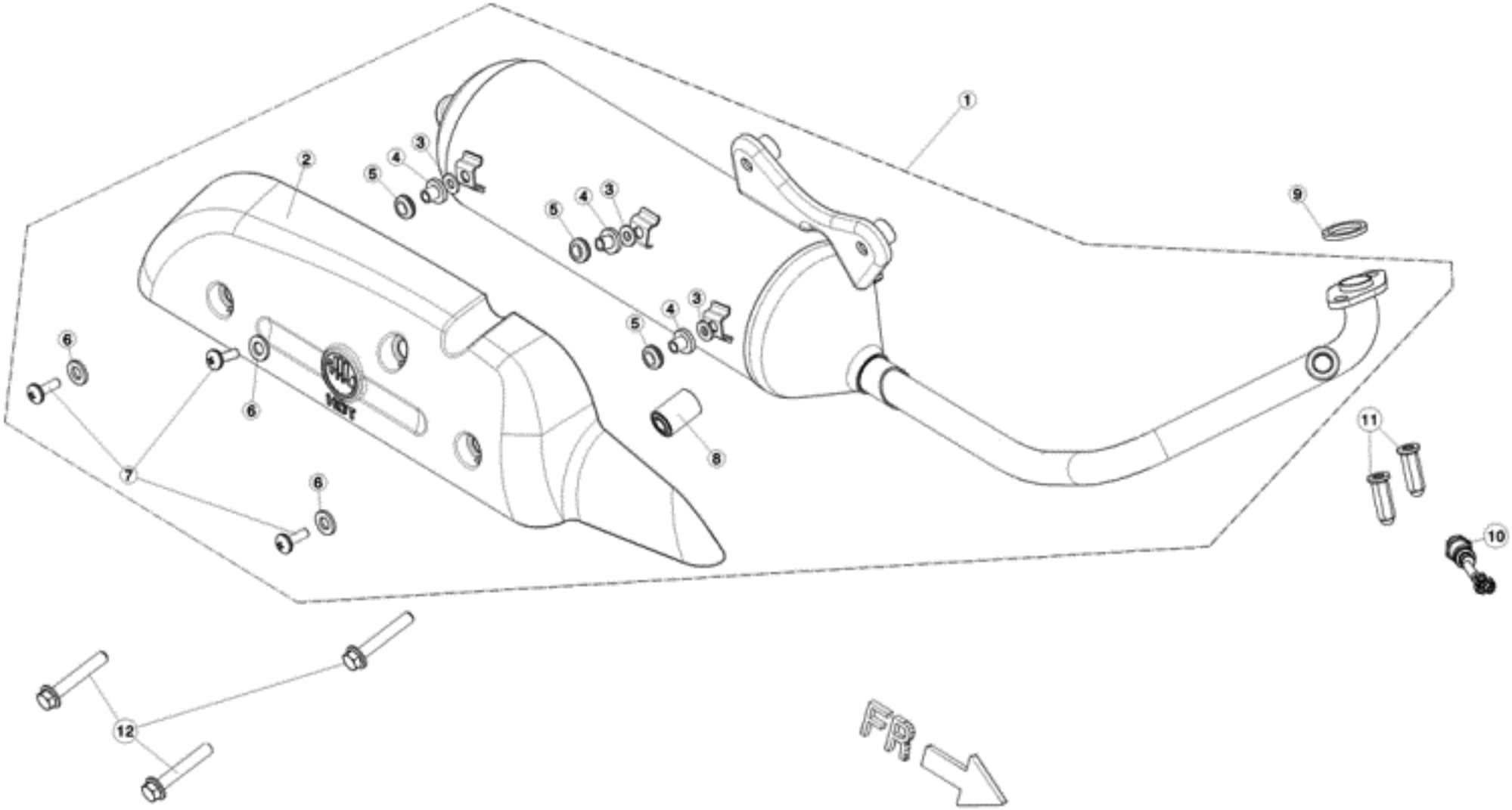

J3-NFI-E12 消音器(MUFFLER)

NO. 項目	Part No. 零件號碼	Q'TY 數量	PART NAME 零件中文名稱	PART NAME 零件英文名稱	SPECIFICATION 規格
1	J12810000000	1	消音器總成	muffler assy	RFVJFE3J1～ (～2018年)
1	J12810000002	1	消音器總成	muffler assy	RFVJFE6J1～ (2018年～)
2	J32810100000	1	隔熱板	HEAT PROTECTOR	
3	18292F3E0000	3	石棉華司(t:3mm)	PACKING,PROTECTOR(t:3mm)	
4	490387068G5	3	套管	COLLAR	
5	18320F3E0000	3	橡膠迫緊	RUBBER,PKG PROTR	
6	418292SA19000	3	石棉華司(t:2mm)	PACKING,PROTECTOR(t:2mm)	
7	90110LHD89000	3	十字圓頭附墊圈螺栓(M6*20)	SCREW(M6*20)	
8	11203LDA19000	1	防震襯套	RUFFER BUSH	
9	J32810200000	1	排氣管墊片	MUFFLER GASKET	
10	A12812100000	1	O2感知器	Oxygen Sensor	RFVJFE3J1～ (～2018年)
10	F72812100001	1	O2感知器	Oxygen Sensor	RFVJFE6J1～ (2018年～)
11	92050700000	2	六角蓋形螺帽	HEXAGON CAP NUT	
12	90190805001	3	六角凸緣螺栓（墨綠）	HEXAGON FLANGE BOLT (M8*50L)	

E13 後輪/REAR WHEEL

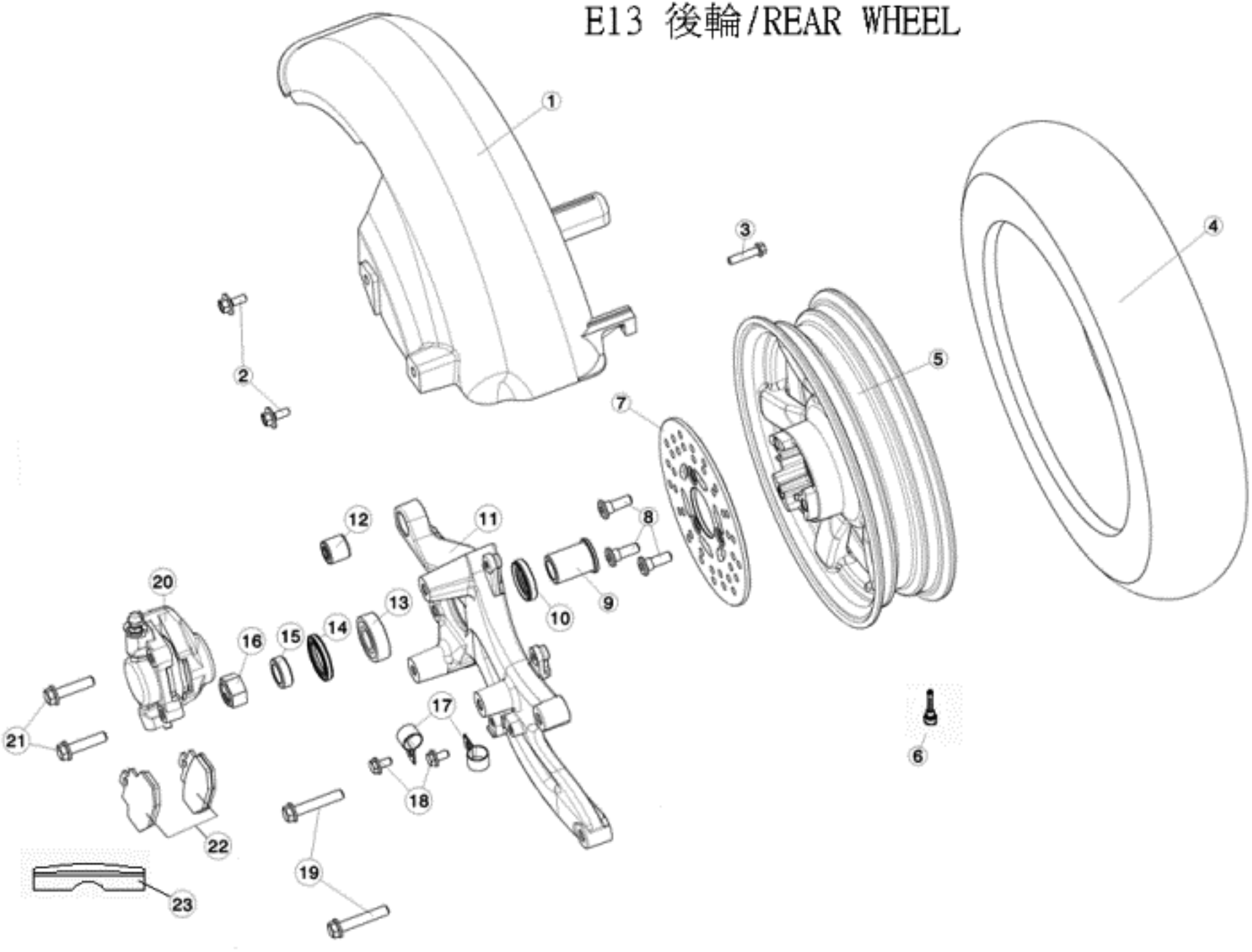

J3-NFI-E13 後輪(REAR WHEEL)

NO. 項目	Part No. 零件號碼	Q'TY 數量	PART NAME 零件中文名稱	PART NAME 零件英文名稱	SPECIFICATION 規格
1	J36340026500	1	後土除(超黑)	REAR FENDER	
2	90200601601	2	帶墊圈螺栓	BOLT WITH WASHER	
3	90200602001	1	帶墊圈螺栓	BOLT WITH WASHER	
4	J340G3000000	1	輪胎(90/90-10 平胎)	TIRE	
5	J34061037700	1	後輪圈(10X2.15)(銀灰)	REAR WHEEL RIM	
6	J34023300001	1	氣門嘴(I型)	VALVE	
7	J34068020000	1	煞車碟盤	DISC,REAR BRAKE	
8	C1403510000	3	前煞車盤螺絲(M8*1.25P*24L)	SCREW, FR BRAKE DISK(M8*1.25P*24L)	
9	J34068400000	1	軸環A	COLLAR A	
10	95602535700	1	KC型油封	KC OIL SEAL	
11	J34068327700	1	後搖臂(銀灰色)	REAR SWINGARM	
12	P1062020000	1	防震襯套	BUSH, QUAKEPROOF	
13	96530620300	1	雙封深槽滾珠軸承	BALL BEARNING ,DOUBLE SEALED	
14	95602640500	1	KC型油封	KC OIL SEAL	
15	J34068500000	1	軸環B	COLLAR B	
16	92011600000	1	U型螺帽	U TYPE SPRING NUT	
17	BF4036100002	2	煞車油管夾	CLAMP，BRAKE HOSE	
18	90190601207	2	六角凸緣螺栓鍍G	HEXAGON FLANGE BOLT(M6*1.0P*12L)	
19	90190804003	2	六角凸緣螺栓(鍍G)	HEXAGON FLANGE BOLT (M8*40L)	
20	J34066061N00	1	煞車夾總成(勁火紅)	BRAKE CALIPER	
21	90190803502	2	六角凸緣螺栓M8x35mm-鍍G	Hexangon Flange Bolt	
22	J340F1700000	1	煞車片組合(HK31C)	PAD ASS'Y	
23	J340F1600000	1	防塵蓋	PROTECTOR, CALIPER	

E14 機油冷卻器/OIL COOLER

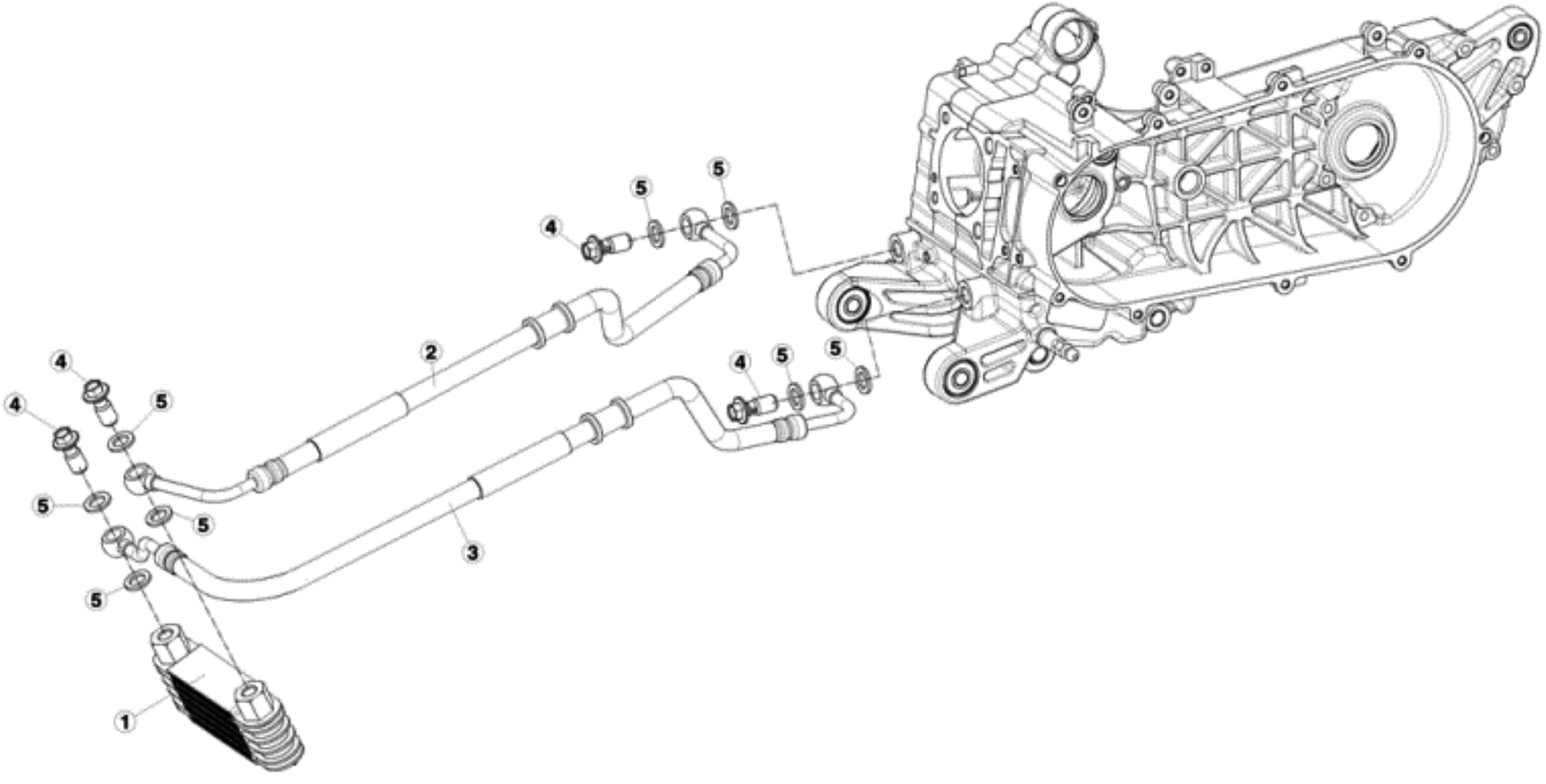

J3-NFI-E14 機油冷卻器(OIL COOLER)

NO. 項目	Part No. 零件號碼	Q'TY 數量	PART NAME 零件中文名稱	PART NAME 零件英文名稱	SPECIFICATION 規格
1	J30830000000	1	機油冷卻器組合	OIL COOLER ASSY	
2	J30830500000	1	機油冷卻器油管(右)	OIL COOLER PIPE(R_case)	
3	J30830600000	1	機油冷卻器油管(左)	OIL COOLER PIPE(L_case)	
4	C5083070000	4	通油螺栓	JOINT BOLT,OIL HOSE	
5	92141200018	8	平墊圈	PLANE WASHER	

F1 方向把手前後蓋，方向把手管
COVER FR&RR,HANDLE BAR.

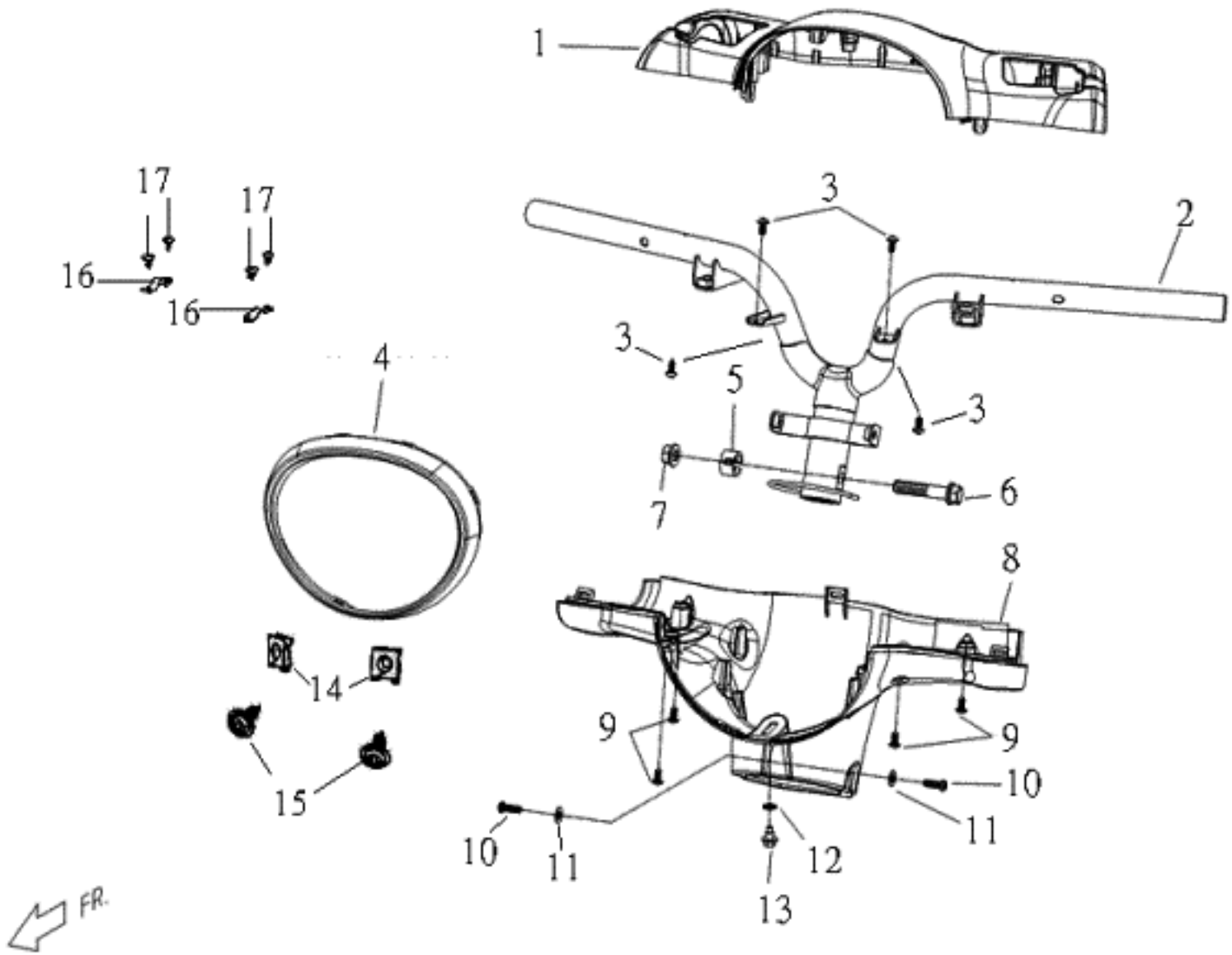

J3-NFI-F01 方向把手前.後蓋 方向把手管(COVER FR.RR HANDLE BAR)					
NO. 項目	Part No. 零件號碼	Q'TY 數量	PART NAME 零件中文名稱	PART NAME 零件英文名稱	SPECIFICATION 規格
1	J36130012U00	1	方向把手上蓋(米豆黃)	HANDLE COVER UPER	ｱｲﾎﾞﾘｰ
1	J36130015100	1	方向把手上蓋(魔幻紫)	HANDLE COVER UPER	ﾗｾｯﾄﾌﾞﾗｳﾝ
2	J36120016000	1	方向把手管總成(黑色E.D)	HANDLE BAR ASSY.	
3	90110401200	4	十字槽盤頭自攻螺釘(M4*12L)	CR PAN HD TAPPING SC	
4	J36130300000	1	頭燈罩	HEAD LIGHT COVER	
5	C1612011000	1	墊環	SCREW WASHER	
6	90191005002	1	六角凸緣螺栓(M10*1.25P*50L)	HEXAGON FLANGE BOLT (M10*1.25P*50L)	
7	92061000005	1	六角防鬆螺帽(M10*1.25P)-鍍G	HEXAGON FLANGE NUT	
8	J36140002U00	1	方向把手下蓋(米豆黃)	HANDLE COVER,LOWER	ｱｲﾎﾞﾘｰ
8	J36140005100	1	方向把手下蓋(魔幻紫)	HANDLE COVER,LOWER	ﾗｾｯﾄﾌﾞﾗｳﾝ
9	90110401200	4	十字槽盤頭自攻螺釘(M4*12L)	CR PAN HD TAPPING SC	
10	90040601600	2	十字槽盤頭機器螺釘(M6*16L)	CR PAN HD MACHINE SCREW(M6*16L	
11	92140600018	1	平墊圈	WASHER	
12	92130600002	1	齒形墊圈(0.6T)	TEETH TYPE WASHER	
13	E1613010000	1	調整螺絲	REGULATING SCREW	
14	92370500003	2	U型彈簧螺帽(M5)	U TYPE SPRING NUT	
15	90130501402	2	自攻螺釘(M5*14L)-SUS304	C-R RECESS PAN HD. TAPPING	
16	P5706010000	2	頭燈壓板	FRONT LIGHT PLATE	
17	90130301000	4	十字槽圓頭自攻螺釘(M3*10L)	CR ROUND HD TAPPING SCREW(M3*1	

F2 碼　錶
SPEEDOMETER

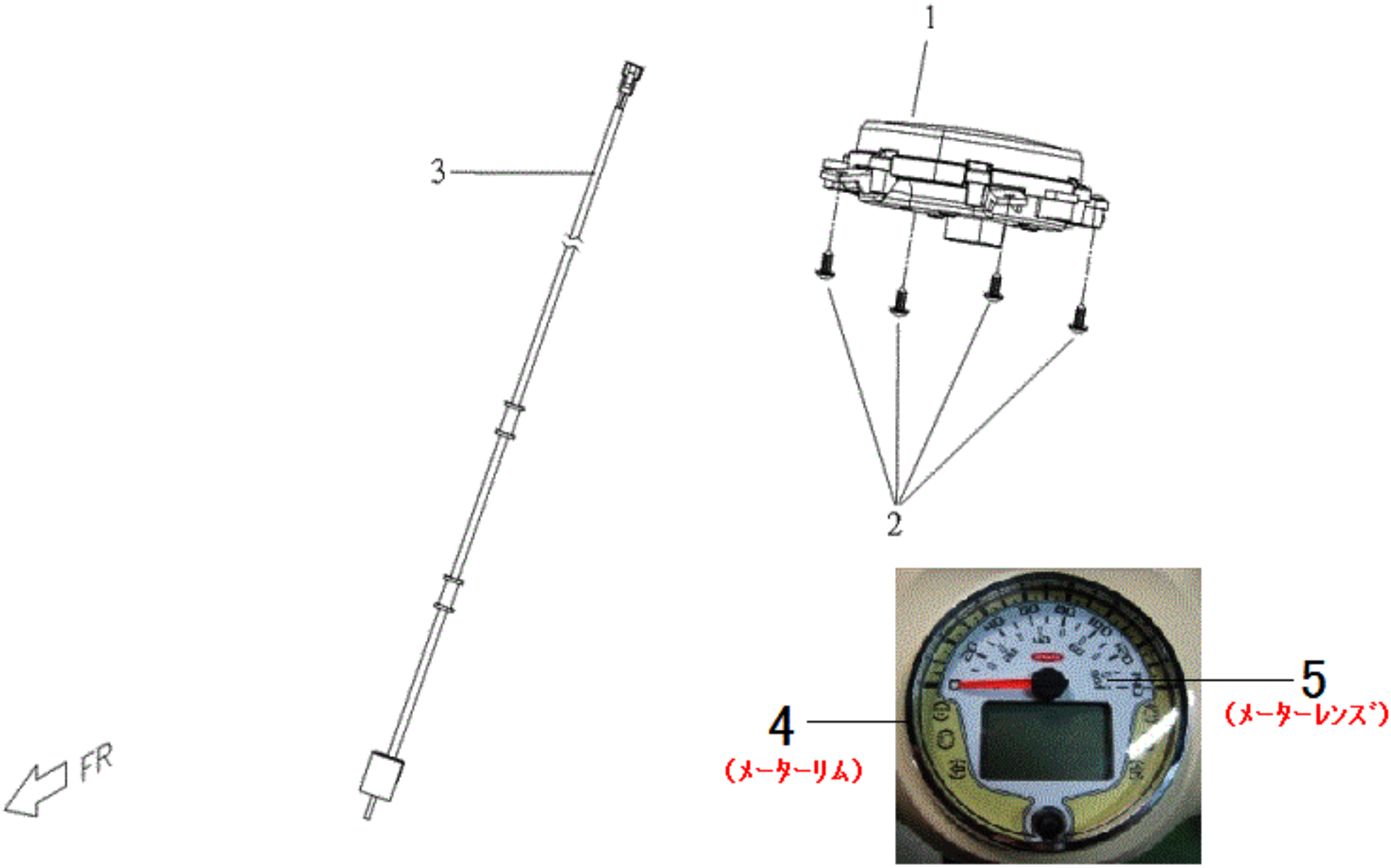

J3-NFI-F02 碼錶(SPEEDOMETER)					
NO. 項目	Part No. 零件號碼	Q'TY 數量	PART NAME 零件中文名稱	PART NAME 零件英文名稱	SPECIFICATION 規格
1	J35610040002	1	碼錶總成(雙座版)	SPEEDOMETER ASSY.	
1	J35610040003	1	碼錶總成(雙座版)ISS	SPEEDOMETER ASSY.	ISS Version
2	90110401200	4	十字槽盤頭自攻螺釘(M4*12L)	CR PAN HD TAPPING SC	
3	J35610110000	1	電子速度感知器	electronic speed sensor	
4	J356A0100000	1	碼錶裝飾蓋	SPEEDOMETER COVER	
5	J356A0200000	1	碼錶上蓋	SPEEDOMETER TOP COVER	

F3 導線．開關．後視鏡 （碟式）
CABLE.SWITCH.BACK MIRROR

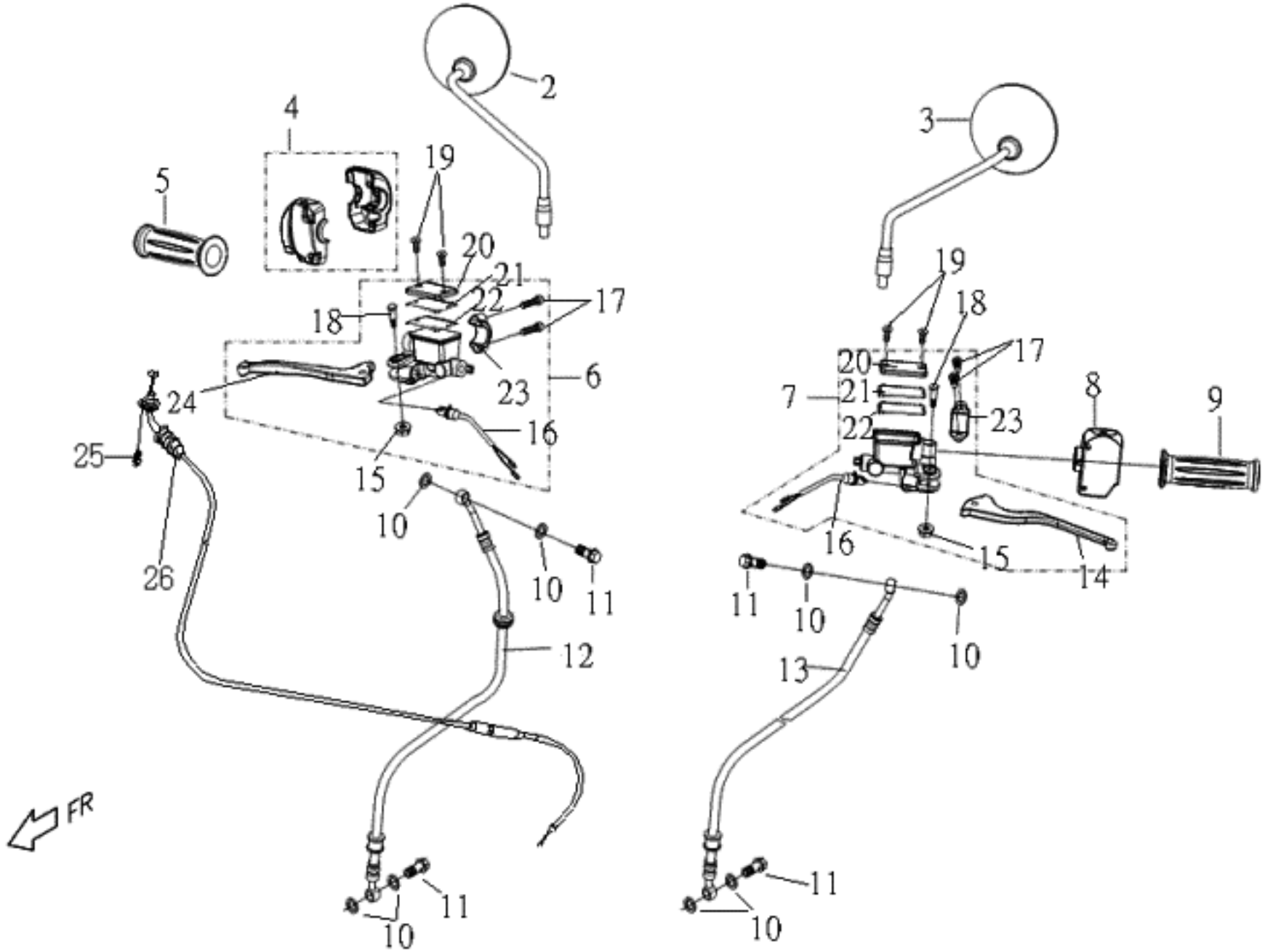

J3-NFI-F03 導線 開關 後視鏡(CABLE SWITCH MIRROR)

NO. 項目	Part No. 零件號碼	Q'TY 數量	PART NAME 零件中文名稱	PART NAME 零件英文名稱	SPECIFICATION 規格
2	P661F0200002	1	右後視鏡總成	RH. BACK MIRROR	
3	P661F0100002	1	左後視鏡總成	LH. BACK MIRROR	
4	P2548002000J	1	右把手開關總成(燈3段-冰晶銀)	RH HAFT SWITCH ASSY	
4	J35480020000	1	右把手開關總成 ISS	RH HAFT SWITCH ASSY	ISS Version
5	J35420000000	1	右握把總成(咖啡色)	GRIP ASSY, RH	
6	J34030000000	1	前煞車總泵	FRT BREAKE MASTER CYLINDER	
7	J34063000000	1	後煞車總泵	REAR BRAKE MASTER CYLINDER	
8	M2546001000J	1	左把手開關總成(冰晶銀)	HANDLEBAR SWITCH ASSY, LH	
9	J35410000000	1	左握把總成(咖啡色)	GRIP ASSY, LH	
10	92141000020	8	墊圈(10.2D*15D*1.6T)無表面處理	PLAIN WASHER	
11	P14038110000	4	煞車油管通油螺栓	JOINT BOLT,BRAKE HOSE	
12	J34036010000	1	前煞車油管總成	FR,BRAKE FLUID HOSE COMP	
13	J34037000001	1	後煞車油管總成(複合式油管)	REAR BRAKE FLUID HOSE COMP.	
14	J340F3200000	1	手 柄	LEVER	
15	J340C0600000	2	U型螺帽	U NUT	
16	M25480300000	2	煞車燈開關	STOP LIGHT SWITCH	
17	J340C0700000	4	套筒螺絲	SOCKET SCREW	
18	J340C0500000	2	螺 栓	BOLT	
19	P140C130000	4	螺絲	SCREW	
20	J340C0200000	2	油杯蓋	RESERVOIR CAP	
21	M240C1400000	2	皮膜板	MEMBRANE PLANK	
22	M240C1500000	2	皮膜	DIAPHRAGM	
23	J340C0400000	2	夾持具	HOLDER	
24	J340C0300000	1	手 柄	LEVER	
25	90050501201	1	十字槽圓頭機器螺釘(M5*12L)	CR ROUND HD MACHINE SCREW	
26	J35446020000	1	加油導線總成	CABLE ASSY,THROT	

F4 前叉。前内擋泥板。前土除（碟式）
FRONT FORK,FR FENDER

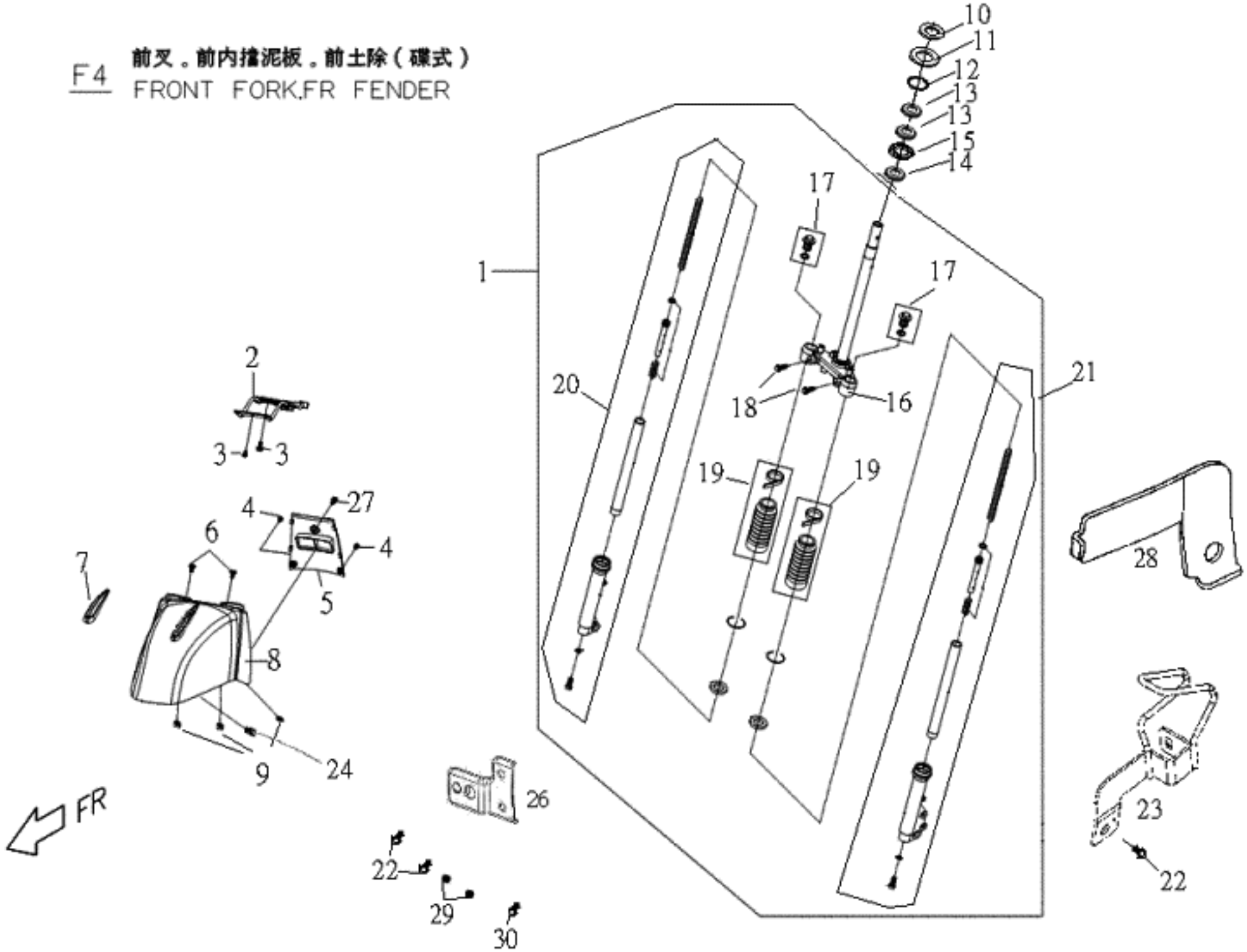

J3-NFI-F04 前叉 前內檔泥板 前土除(FRONT FORK FR. FENDER)

NO. 項目	Part No. 零件號碼	Q'TY 數量	PART NAME 零件中文名稱	PART NAME 零件英文名稱	SPECIFICATION 規格
1	J3443001770H	1	前叉總成(銀灰色)	FORK ASSY.FRT	
2	J36320226000	1	前土除固定架(E.D黑色)	FIXED BRACKET,FRT FENDER,FRT SECTION	
3	90190601605	2	六角凸緣螺栓<耐落>鍍G	HEXAGON FLANGE BLOT	
4	90150501602	2	十字槽扁圓頭自攻螺釘-鍍G	C-R RECESS PAN HD. TAPPING	
5	J36326002U00	1	前土除後段(米豆黃)	RR SECTION FRONT FENDER	ｱｲﾎﾞﾘｰ
5	J36326005100	1	前土除後段(魔幻紫)	RR SECTION FRONT FENDER	ﾗｾｯﾄﾌﾞﾗｳﾝ
6	90190601605	2	六角凸緣螺栓<耐落>鍍G	HEXAGON FLANGE BLOT	
7	J36320100000	1	前土除飾蓋	FRONT FENDER COVER	
8	J36320022U00	1	前土除前段(米豆黃)	FR SECTION FRONT FENDER	ｱｲﾎﾞﾘｰ
8	J36320025100	1	前土除前段(魔幻紫)	FR SECTION FRONT FENDER	ﾗｾｯﾄﾌﾞﾗｳﾝ
9	92370500003	3	U型彈簧螺帽(M5)	U TYPE SPRING NUT	
10	P14430400001	1	轉向軸防鬆螺帽	STEERING SHAFT LOCK NUT	
11	P64440500001	1	上座環形螺帽	UPPER RING NUT	
12	96630350500	1	籠式滾珠軸承(3/16")	BALL BEARING CAGE(3/16")	
13	J34430200000	1	軸承外座	OUTER BEARING CAGE	
14	J34430200000	1	軸承外座	OUTER BEARING CAGE	
15	96630350500	1	籠式滾珠軸承(3/16")	BALL BEARING CAGE(3/16")	
16	J344C0130000	1	下三角架組	UNDER BRACKET, COMP	
17	P544C050000	1	內筒螺絲組	SCREW SET, INNER TUBE	
18	P144C030000	1	螺栓	BOLT	
19	P144C040000	1	橡膠套管組	SLEEVE SET, RUBBER	
20	J344C030770H	1	右外筒組合(銀灰色)	RIGHT OUTERTUBE ASSY.	
21	J344C020770H	1	左外筒組合(銀灰色)	LEFT OUTERTUBE ASSY.	
22	90190601207	1	六角凸緣螺栓鍍G	HEXAGON FLANGE BOLT(M6*1.0P*12L)	
23	J34036310000	1	煞車油管固定夾(B)	BRAKE FLUID HOSE CLIP	
24	90150501602	1	十字槽扁圓頭自攻螺釘-鍍G	C-R RECESS PAN HD. TAPPING	
26	J3421530000A	1	感知器固定板	SENSOR BRACKET	
27	90190602002	1	六角凸緣螺栓(M6*20L)	HEXAGON FLANGE BOLT (M6*20L)	
28	J34036200000	2	煞車油管固定夾(A)	BRAKE FLUID HOSE CLIP	
29	92110600000	2	彈簧墊圈(6D*1.8T)	SPRING WASHER(6D*1.8T)	
30	90190601605	1	六角凸緣螺栓<耐落>鍍G	HEXAGON FLANGE BLOT	

F5 輪胎。前輪圈。碟式煞車夾

TIRE.FRT WHEEL.FRT CALIPER.

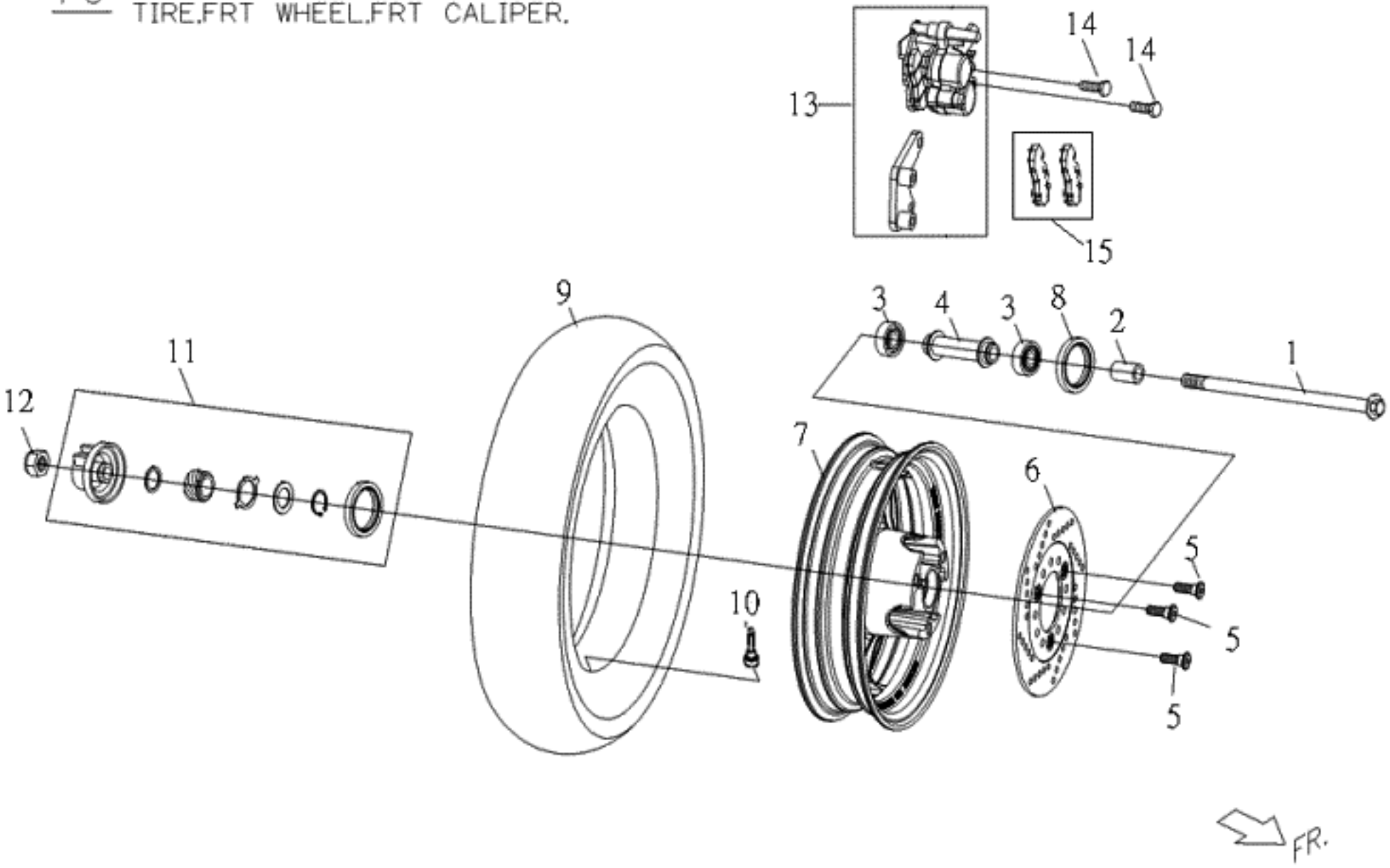

J3-NFI-F05 輪胎 前輪圈 碟式煞車夾(TIRE FR. WHEEL FR. CALIPER)					
NO. 項目	Part No. 零件號碼	Q'TY 數量	PART NAME 零件中文名稱	PART NAME 零件英文名稱	SPECIFICATION 規格
1	P5402500000	1	前輪軸	AXLE, FRT WHEEL	
2	P1401010000	1	間隔環	SPACER	
3	96520620102	2	雙封滾珠軸承(6201 2RS)	TWO-SHIELD BALL BEARING	
4	P5402400000	1	間隔環組合	SPACER ASSY.	
5	C1403510000	3	前煞車盤螺絲(M8*1.25P*24L)	SCREW, FR BRAKE DISK(M8*1.25P*24L)	
6	C140C5010001	1	前煞車圓盤（１８０，黑色)	BRAKE DISC,FRTT	
7	J34011017700	1	前輪圈組合(10")銀灰色	FRONT WHEEL ASSY (10")	
8	95572235700	1	ＴＣ型油封	OIL SEAL, TC TYPE	
9	J340B321000A	1	已稅，前輪胎 90/90-10	FR TIRE COMP (90/90-10)	
10	J34023300000	1	氣門嘴(L型)	VALVE	
11	C15660050000	1	碼錶齒輪總成	METER GEAR ASSY.	
12	92061200001	1	防鬆螺帽	LOCK NUT	
13	J34033060000	1	前煞車夾(勁火紅)	FRT BRAKE CLIPPER	
14	90190803500	2	六角凸緣螺栓	HEXAGON FLANGE BOLT	
15	C240C2310000	1	煞車片組成(內外)	PAD ASS'Y	

F6 擋風板。前內蓋。前下蓋。
WINDSHIELD,FRT INNER COVER,COVER,FRT LOWER.

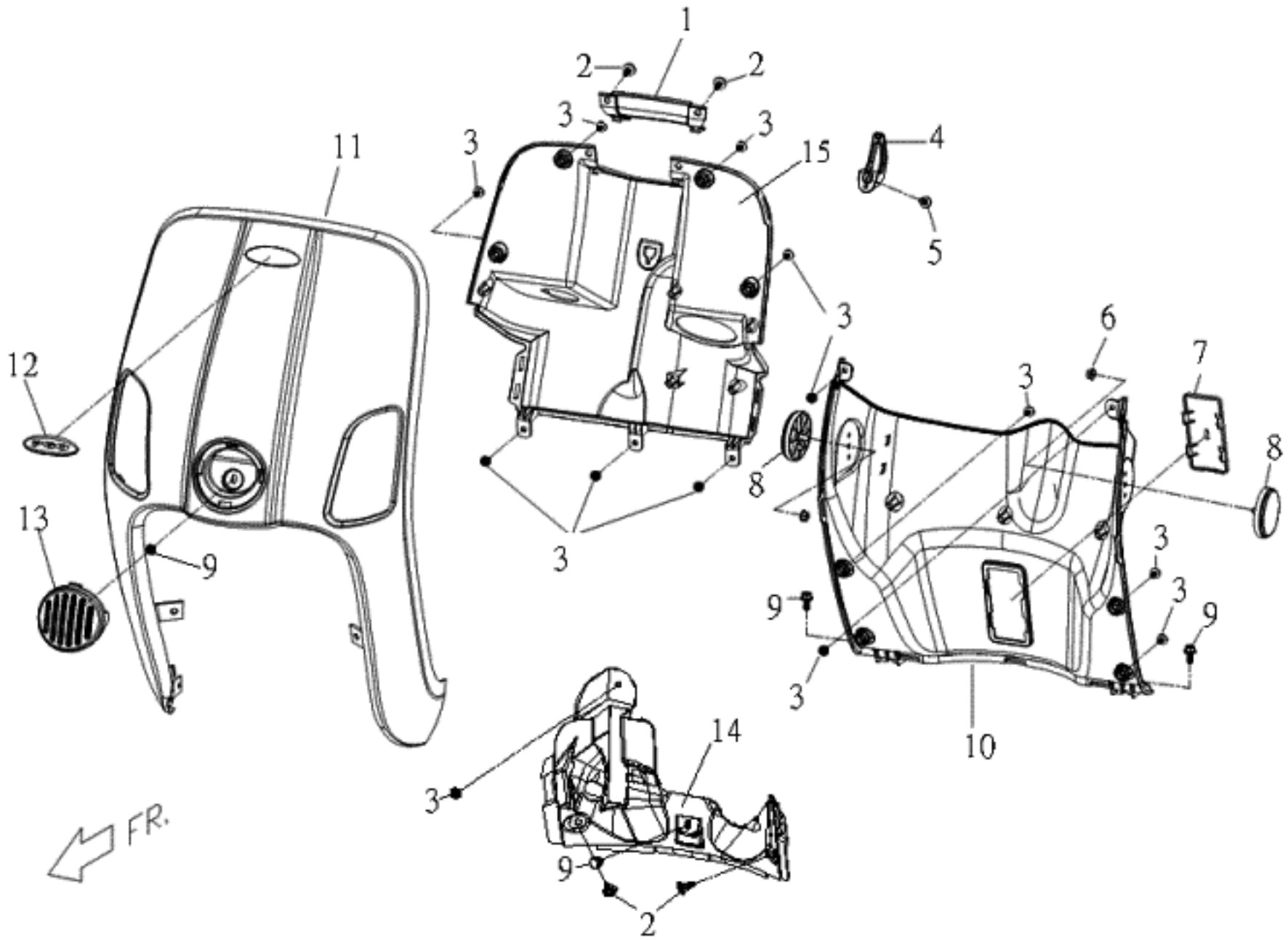

J3-NFI-F06 擋風板 前內蓋 頭燈 方向燈(WINDSHIELD INNER COVER)

NO. 項目	Part No. 零件號碼	Q'TY 數量	PART NAME 零件中文名稱	PART NAME 零件英文名稱	SPECIFICATION 規格
1	J36230306500	1	前內蓋飾蓋(超黑)	FRONT PANEL,INNER COVER	
2	J37010600000	4	快速鉚釘(F1R56A)	PUSH RIVET(F1R56A)	
3	90130501401	12	十字槽圓頭自攻螺釘(M5*14L)-鍍G	C-R RECESS PAN HD. TAPPING	
4	BF7010100001	1	前置物掛勾	FRONT HOOK	
5	90070601501	1	十字槽扁圓頭機器螺釘	C-R TRUSS HD. MACHINE SCREW	
6	92040600000	2	六角凸緣螺帽(M6*1.0P)	HEXAGON FLANGE NUT (M6*1.0P)	
7	J36230206500	1	車身號碼牌蓋(超黑)	FRAME NUMBER COVER	
8	BF6690000002	2	側反光片(琥珀色)E-mark,DOT,台	SIDE REFLECTOR	
9	90190601605	4	六角凸緣螺栓<耐落>鍍G	HEXAGON FLANGE BLOT	
10	J36230106500	1	前內蓋下段(超黑)	FRONT LNNER COVER,LOWER	
11	J36210032U00	1	擋風板(米豆黃)	WIND SHIELD	ｱｲﾎﾞﾘｰ
11	J36210035100	1	擋風板(魔幻紫)	WIND SHIELD	ﾗｾｯﾄﾌﾞﾗｳﾝ
12	J36010810000	1	PGO擋風板貼紙(紅灌膠)PP件用	PGO WINDSHIELD PAPER	
13	J36210100000	1	擋風板飾蓋	WIND SHIELD COVER	
14	J36260206500	1	前下腹蓋上段(超黑)	FRONT UNDER COVER,UPPER	
15	J36230016500	1	前內蓋上段(超黑)	FRONT LNNER COVER,UPPER	

F7 踏踏板，前胸蓋，踏踏板左右下護蓋

STEP FLOOR, BODY COVER,FRONT,
LH,RH FOORSTEP FLOOR LOWER COVER

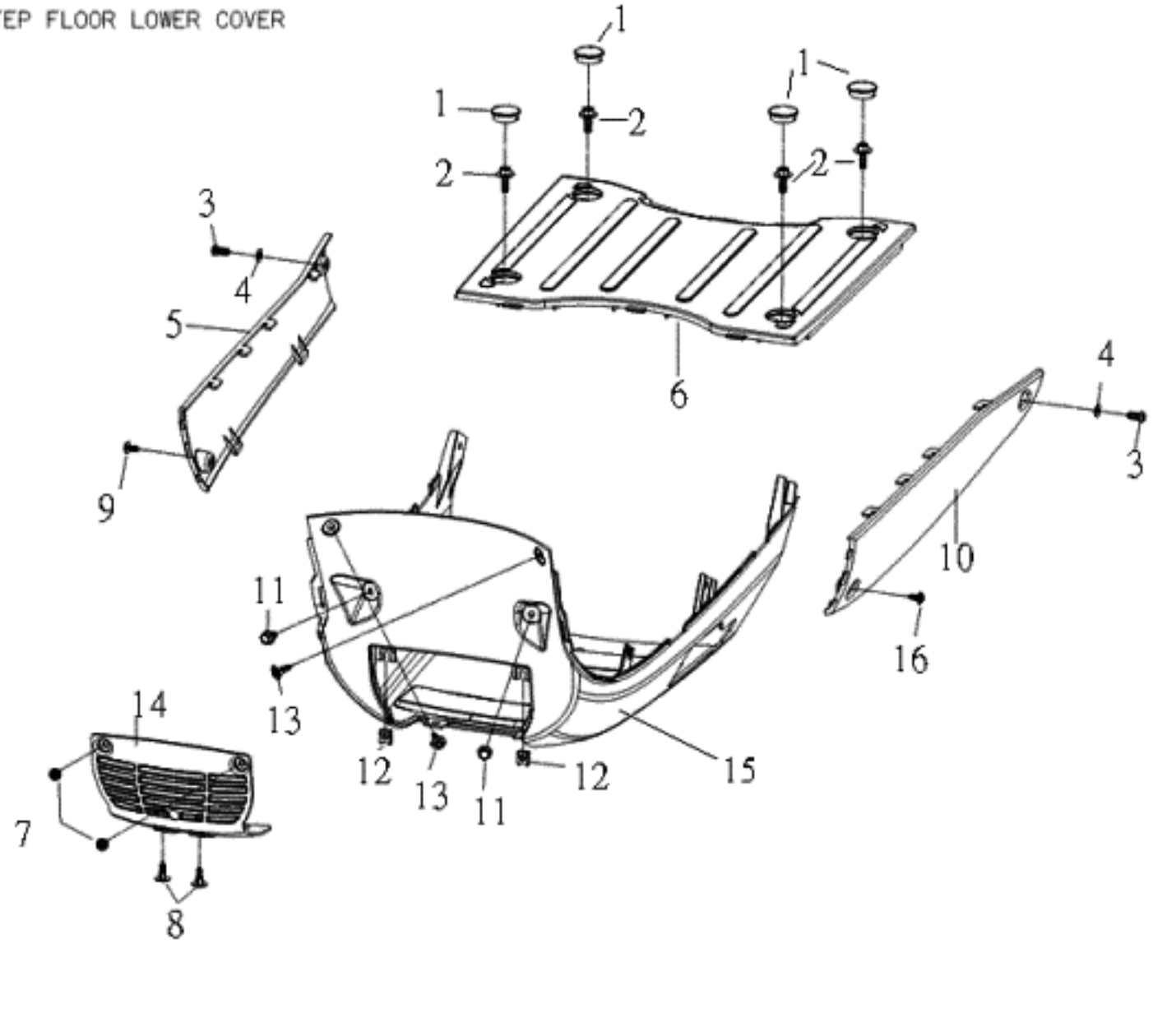

J3-NFI-F07 前下蓋 腳踏板 腳踏板左右下腹蓋(COVER FR. LOWER , STEP FLOOR , LH.RH. STEP FLOOR LOWER COVER)

NO. 項目	Part No. 零件號碼	Q'TY 數量	PART NAME 零件中文名稱	PART NAME 零件英文名稱	SPECIFICATION 規格
1	BF7060710000	4	防水橡膠塞	RUBBER PLUG	
2	90200602001	4	帶墊圈螺栓	BOLT WITH WASHER	
3	90040601600	2	十字槽盤頭機器螺釘(M6*16L)	CR PAN HD MACHINE SCREW(M6*16L	
4	92140600018	2	平墊圈	WASHER	
5	J362F3012U00	1	右下護蓋(米豆黃)	LOWER COVER(R)	ｱｲﾎﾞﾘｰ
5	J362F3015100	1	右下護蓋(魔幻紫)	LOWER COVER(R)	ﾗｾｯﾄﾌﾞﾗｳﾝ
6	J36240006500	1	腳踏板(超黑)	STEP FLOOR	
7	90150501600	2	十字槽扁圓頭自攻螺釘(M5*16L)	CR TRUSS HD TAPPING SCREW (M5*16L)	
8	J37010600000	2	快速鉚釘(F1R56A)	PUSH RIVET(F1R56A)	
9	90130502500	2	自攻螺釘(鍍G)	C-R RECESS PAN HD. TAPPING	
10	J36263012U00	1	左下護蓋(米豆黃)	LOWER COVER(L)	ｱｲﾎﾞﾘｰ
10	J36263015100	1	左下護蓋(魔幻紫)	LOWER COVER(L)	ﾗｾｯﾄﾌﾞﾗｳﾝ
11	90190601605	2	六角凸緣螺栓<耐落>鍍G	HEXAGON FLANGE BLOT	
12	92370500003	2	U型彈簧螺帽(M5)	U TYPE SPRING NUT	
13	J37010600000	2	快速鉚釘(F1R56A)	PUSH RIVET(F1R56A)	
14	J36260006500	1	前下蓋(超黑)	LOWER COVER,FRONT	
15	J36260146500	1	前下腹蓋(超黑)	FRONT UNDER COVER	
16	90040602501	1	帶墊圈盤頭機器螺釘(M6*1*25)	RD HD MACH W/WASHER ASSY	

F8 車身蓋。車身下腹蓋。後扶手。牌照板。
BODY COVER,RR LUGGAGE

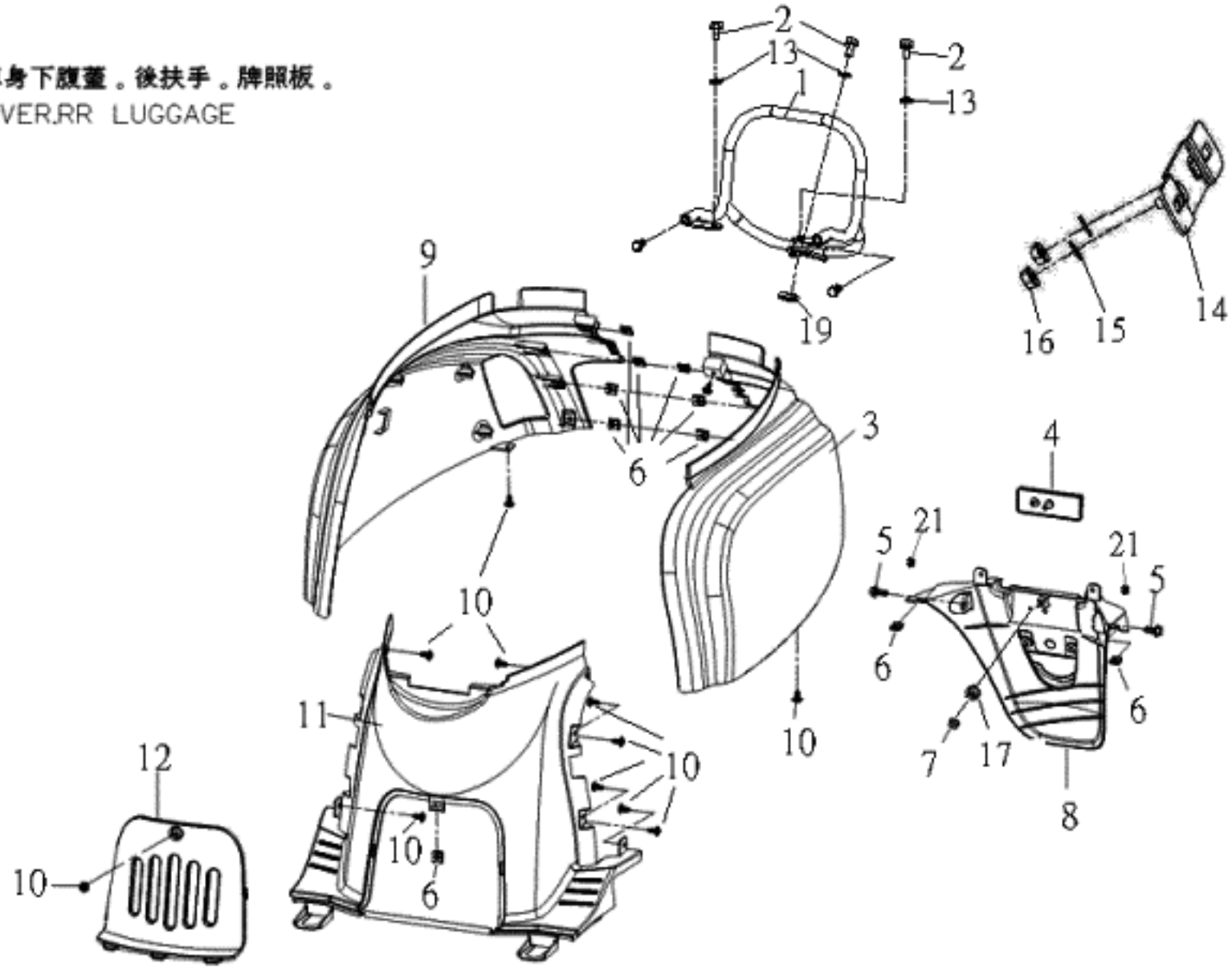

J3-NFI-F08 前胸蓋 車身蓋 後行李架(BODY COVER.MIDDLE COVER.)					
NO. 項目	Part No. 零件號碼	Q'TY 數量	PART NAME 零件中文名稱	PART NAME 零件英文名稱	SPECIFICATION 規格
1	J36760009900	1	後扶手(電鍍+透明漆)	REAR ARMRESTS	
2	90190801501	3	六角凸緣螺栓(M8*15L)SUS304	HEXAGON FLANGE BOLT (M8*15L)	
3	J36253022U00	1	左車身蓋(米豆黃)	BODY COVER,LH	ｱｲﾎﾞﾘｰ
3	J36253025100	1	左車身蓋(魔幻紫)	BODY COVER,LH	ﾗｾｯﾄﾌﾞﾗｳﾝ
4	BF669010000N	1	後反光片 E-mark,DOT,台規	REFLECTOR DOT	
5	90190601605	2	六角凸緣螺栓<耐落>鍍G	HEXAGON FLANGE BLOT	
6	92370500003	10	U型彈簧螺帽(M5)	U TYPE SPRING NUT	
7	92020500000	1	六角螺帽(M5*0.8P)	HEXAGON NUT (M5*0.8P)	
8	J36360016500	1	牌照板(超黑)	LICENSE PLATE	
9	J36255022U00	1	右車身蓋(米豆黃)	BODY COVER,RH	ｱｲﾎﾞﾘｰ
9	J36255025100	1	右車身蓋(魔幻紫)	BODY COVER,RH	ﾗｾｯﾄﾌﾞﾗｳﾝ
10	90150501602	12	十字槽扁圓頭自攻螺釘-鍍G	C-R RECESS PAN HD. TAPPING	
11	J36250416500	1	前胸蓋(超黑)	BODY COVER,FRONT	
12	J36250106500	1	中間蓋(超黑)	MIDDLE COVER	
13	92140800013	3	平墊圈(8.0D*16D*2.0T)	PLANE WASHER	
14	J37060800000	1	牌照固定板	FIXED PLATE, LICENSE PLATE	
15	92140600019	2	平墊圈	PLAIN WASHER	
16	92040600000	2	六角凸緣螺帽(M6*1.0P)	HEXAGON FLANGE NUT (M6*1.0P)	
17	92140500014	1	平墊圈(5.5D*12D*1T)-SPCC鍍C	PLAIN WASHER	
19	J37010300000	1	橡膠(NBR+PVC)	RUBBER	
21	92140800013	1	平墊圈(8.0D*16D*2.0T)	PLANE WASHER	

F9

座垫，置物箱，工具包，置物箱底盖

SEAT,LUGGAGE,TOOL KIT,
LUGGAGE LOW COVER

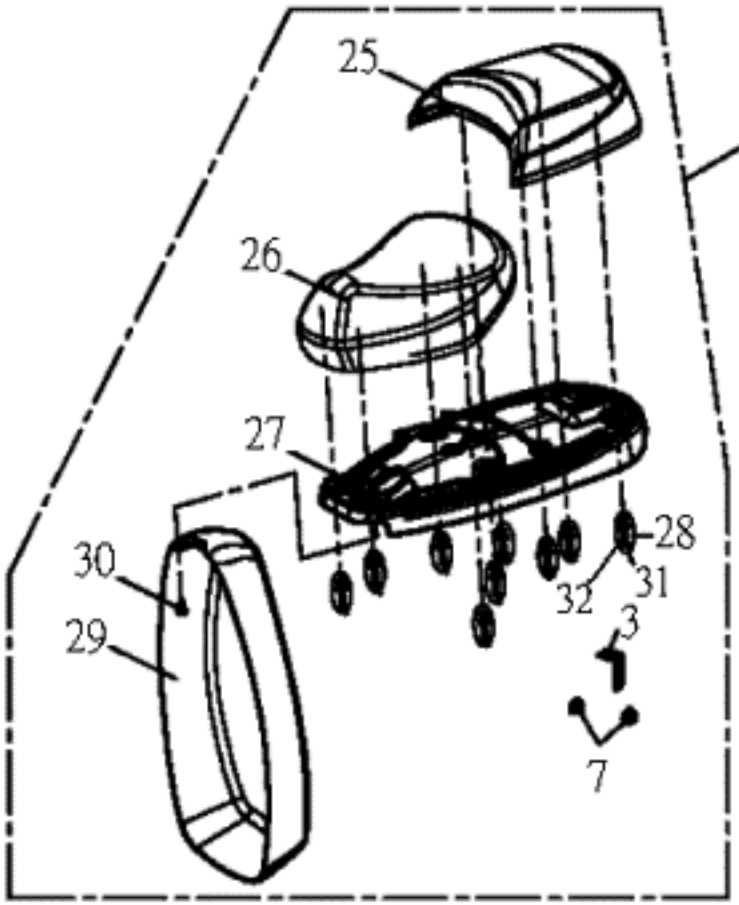

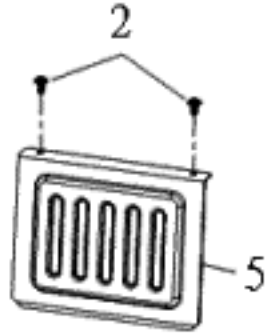

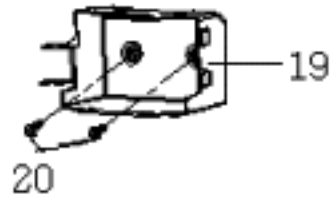

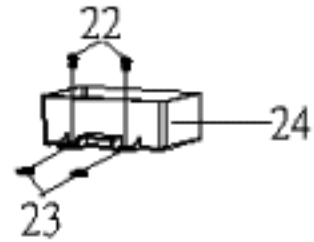

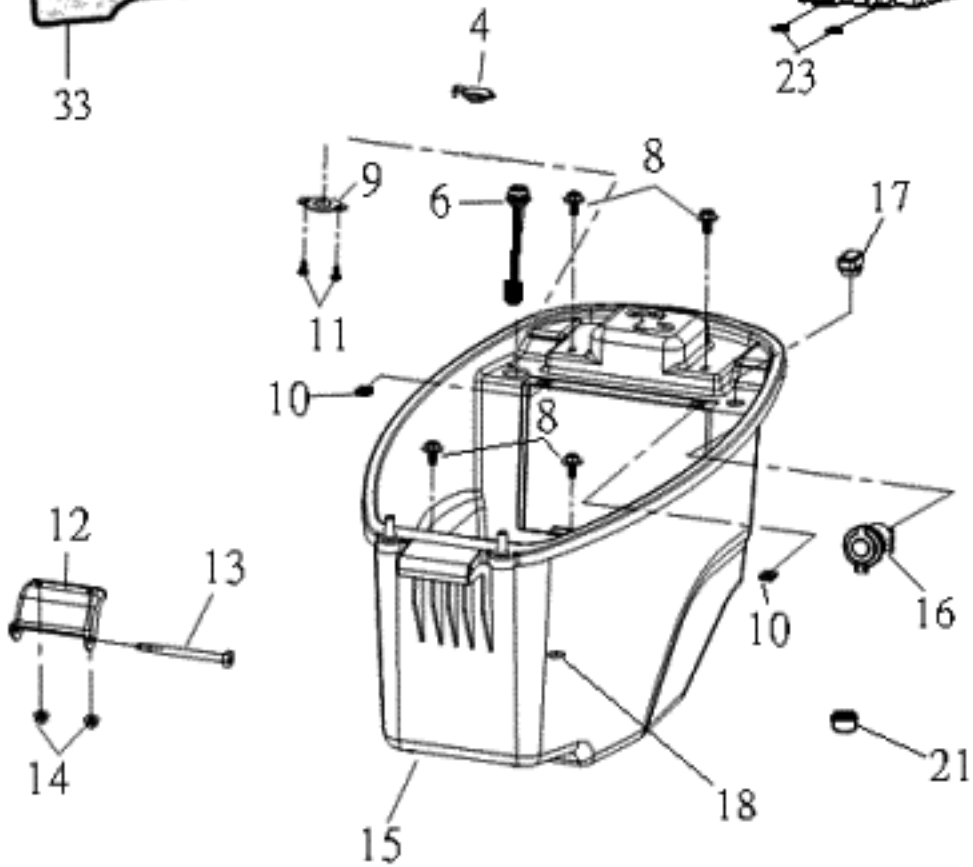

FR.

J3-NFI-F09 坐墊 置物箱 工具包 置物箱底蓋(SEAT.FR LUGGAGE. BACK LUGGAGE)

NO. 項目	Part No. 零件號碼	Q'TY 數量	PART NAME 零件中文名稱	PART NAME 零件英文名稱	SPECIFICATION 規格
1	J3671000000H	1	座墊總成(雙座)	SEAT COMP	ﾀﾞﾌﾞﾙｼｰﾄ
2	90130501401	2	十字槽扁圓頭自攻螺釘-鍍G	C-R RECESS PAN HD. TAPPING	
3	J367A0400000	1	後取付	REAR BRACKET	
4	ES6810510000	1	橡膠塞	RUBBER PLUG	
5	J36810200000	1	電瓶盒蓋	BATTERY COVER	
6	ES581710000	1	診斷接頭	DIAGNOSE ADAPTOR	
8	90200601601	4	帶墊圈螺栓	BOLT WITH WASHER	
9	M2706010000	1	診斷接頭固定板	FIXED PLATE, DIAGNOSE JOIN	
10	92370500003	2	U型彈簧螺帽(M5)	U TYPE SPRING NUT	
11	90150400800	2	十字槽扁圓頭自攻螺釘	CR TRUSS HD TAPPING SCREW(M4*8L)	
12	BA6810100000	1	前取付	BRACKET	
13	BA6810200000	1	特殊螺栓	BOLT. SPECIAL	
14	92040600000	2	六角凸緣螺帽(M6*1.0P)	HEXAGON FLANGE NUT (M6*1.0P)	
15	J36810030000	1	置物箱總成	LUGGAGE COMP	
16	AF5830410000	1	電源供應器	SWITCH	
17	AF5590000000	1	電源切換開關	POWER TRANSFER SWITCH	
18	C1042030000	1	橡膠塞	RUBBER PLUG	
19	J36810300000	1	電瓶盒	BATTERY BOX	
20	90190601207	2	六角凸緣螺栓鍍G	HEXAGON FLANGE BOLT(M6*1.0P*12L)	
21	J36810400000	1	襯套	BUSH	
22	90200601601	2	帶墊圈螺栓	BOLT WITH WASHER	
23	92370500003	2	U型彈簧螺帽(M5)	U TYPE SPRING NUT	
24	AF6810400000	1	電瓶盒底座	BATTERY BOX PEDESTAL	
25	J3671030000H	1	後座	REAR SEAT	
26	J3671020000H	1	前座	FRONT SEAT	
27	J3671010000H	1	座墊底座	SEAT FOUNDATION	
28	J367AA00000H	9	內六角螺栓	INNER HEXAGON BOLT	
29	J367A100000H	1	防水套組合	WATERPROOF COVER	
30	J367A200000H	1	快速鉚釘	PUSH RIVET	
31	J367AB00000H	9	平墊圈(6.5x19xt1.0)	washer	
32	J367AC00000H	9	齒型墊圈(6.5x19xt1.0)	washer	
33	J36810500000	1	置物箱襯墊	BACK	

F10 頭燈．後燈．前後方向燈．
HANDLE LAMP. REAR LAMP.
FR/RR FLASHFR LIGHT.

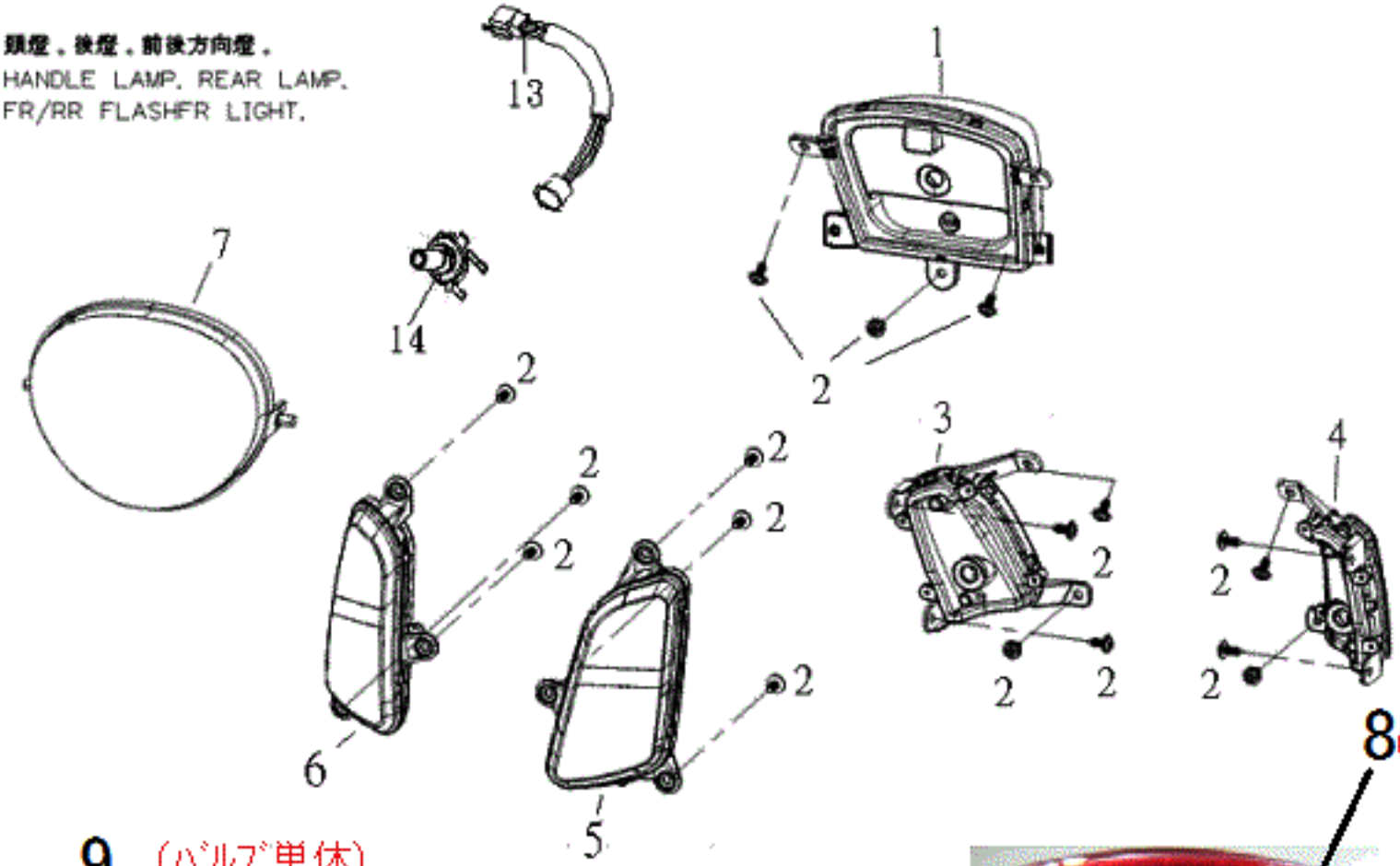

8(ﾘﾔﾗﾝﾌﾟﾚﾝｽﾞ単体)

9 (ﾊﾞﾙﾌﾞ単体)

10 (ﾊﾟｯｷﾝ)

12
(レンズ単体)

11
(ﾀｯﾋﾟﾝｸﾞｽｸﾘｭｰ)

J3-NFI-F10 頭燈.後燈(HANDLE LAPM . LICENSE PLATE)					
NO. 項目	Part No. 零件號碼	Q'TY 數量	PART NAME 零件中文名稱	PART NAME 零件英文名稱	SPECIFICATION 規格
1	J36660000000	1	後燈總成	LAMP ASSY,REAR	
2	90150501602	15	十字槽扁圓頭自攻螺釘-鍍G	C-R RECESS PAN HD. TAPPING	
3	J366H0100000	1	右後方向燈	REAR SIGNAL LAMP ASSSY,RH	
4	J366G0100000	1	左後方向燈	REAR SIGNAL LAMP ASSSY,LH	
5	J366C0100000	1	左前方向燈	SIGNAL LAMP RACK ASSY, LH	
6	J366D0100000	1	右前方向燈	SIGNAL LAMP RACK ASSY, RH	
7	P66610020004	1	頭燈組合(大頭)	HEAD LIGHT ASSY.	
8	J366F0100000	1	尾燈鏡片	rear lamp lens	
9	J366F0700000	1	牌照燈燈泡	license lamp	
10	J366F0900000	1	防水膠條	hydraulic glue	
11	J366F1100000	2	圓頭自攻螺絲	tapping screw	
12	J366F0500000	1	牌照鏡片	license lens	
13	P666A0100004	1	電線組	WIRE COMP	
14	98151260551	1	燈泡(12V 60/55W)	HEADLAMP BULB	H4

F11 車　架
FRAME

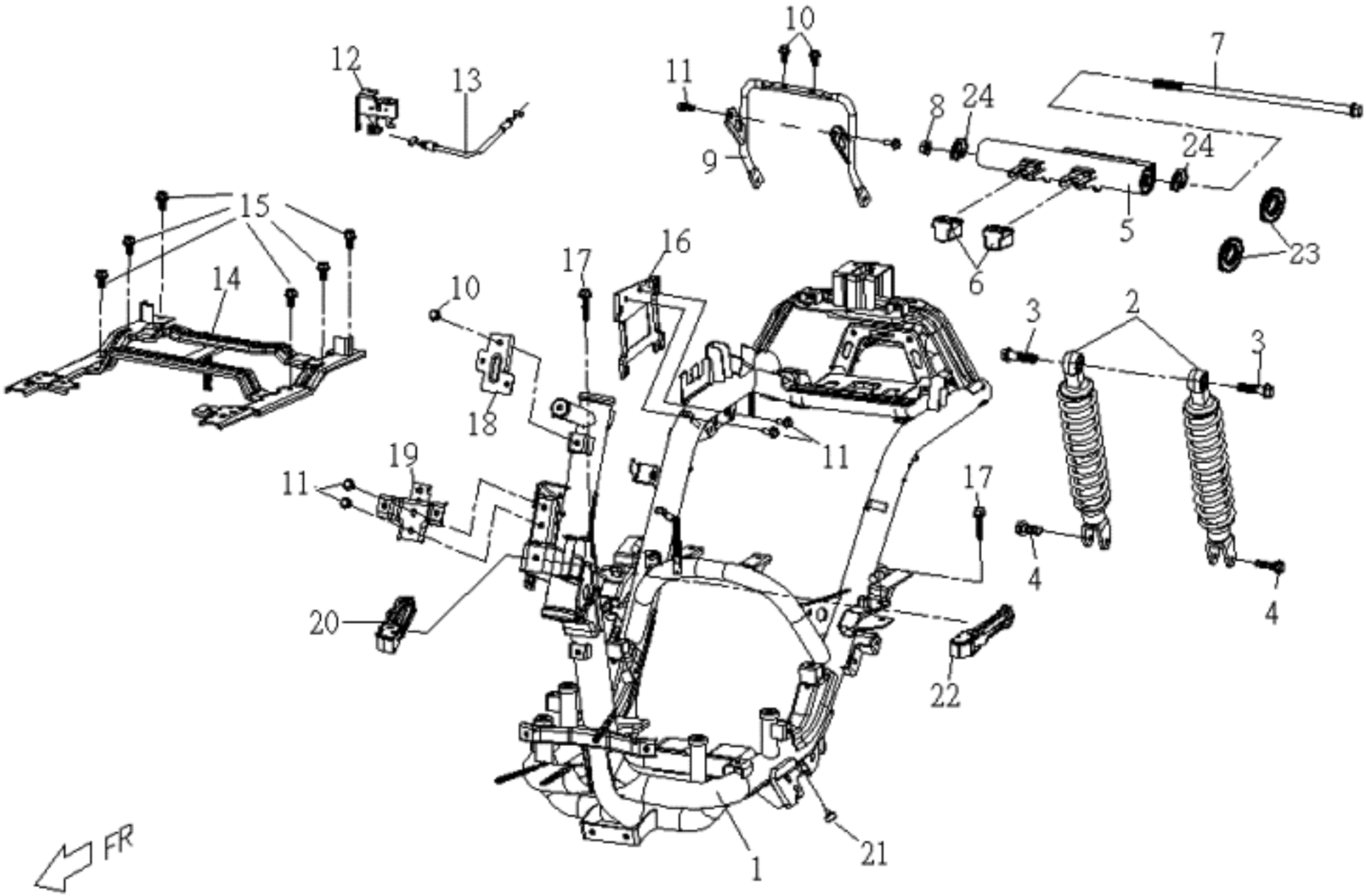
10
12
13
11
7
8
24
9
24
15
5
23
16
17
6
14
10
3
2
3
18
11
19
11
17
4
4
20
22
1
21
FR

J3-NFI-F11 車架(FRAME)					
NO. 項目	Part No. 零件號碼	Q'TY 數量	PART NAME 零件中文名稱	PART NAME 零件英文名稱	SPECIFICATION 規格
1	J342S0000000	1	車架總成(售服件)	FRAME ASSY	
2	J3481001000H	2	後緩衝器總成(白色)	REAR SUSPENSION	
3	90191004002	2	六角凸緣螺栓(M10*P1.25*L40)	HEXAGON FLANGE BOLT	
4	90190803201	2	六角凸緣螺栓(M8*32L)	HEXAGON FLANGE BOLT(	
5	J34860010000	1	引擎吊架組合	ENGINE HANGER ASSY.	
6	J37010100000	2	緩衝橡膠	RUBBER	
7	90191029000	1	六角凸緣螺栓(M10xP1.25x290L)	HEXAGON FLANGE BOLT	
8	92041000001	1	六角凸緣螺帽(M10*P1.25)	HEXAGON FLANGE NUT (M10*P1.25)	
9	J37060400000	1	牌照板支撐架	SUPPORT BACKSEAT,LICENSE PLATE	
10	90190601605	2	六角凸緣螺栓<耐落>鍍G	HEXAGON FLANGE BLOT	
11	90190601605	2	六角凸緣螺栓<耐落>鍍G	HEXAGON FLANGE BLOT	
13	J36711200000	1	座墊鎖拉桿線	SEAT LOCK LEVER CABLE	
14	J37060706000	1	腳踏板支撐架(黑色E.D)	SUPPORT BRACKRT, PEDAL	
15	90190801500	6	六角凸緣螺栓(M8*15L)	HEXAGON FLANGE BOLT (M8*15L)	
16	J37061006000	1	ECU固定板(黑色E.D)	ECU FIXED PLATE	
17	90190604001	2	六角凸緣螺栓	HEXAGON FLANGE BOLT (M6*40L)	
18	J37060600000	1	傾倒開關固定板	TOPPLE SWITCH FIXED PLATE	
19	J37060510000	1	擋風板支撐板	SUPPORT PIPE, WINDSHIELD	
20	BA4630200000	1	後座腳踏桿(右)	PEDAL LEVER (R)	
21	AF7010310000	1	緩衝襯墊(側腳柱)	CUSHION-SIDE STAND	
22	BA4630100000	1	後座腳踏桿(左)	PEDAL LEVER (L)	
23	92141000019	2	平墊圈	PLAIN WASHER	
24	92141000019	2	平墊圈	PLAIN WASHER	

F12 **油箱蓋，加油口座。**

FUEL TANK COVER ,GAS CAP .

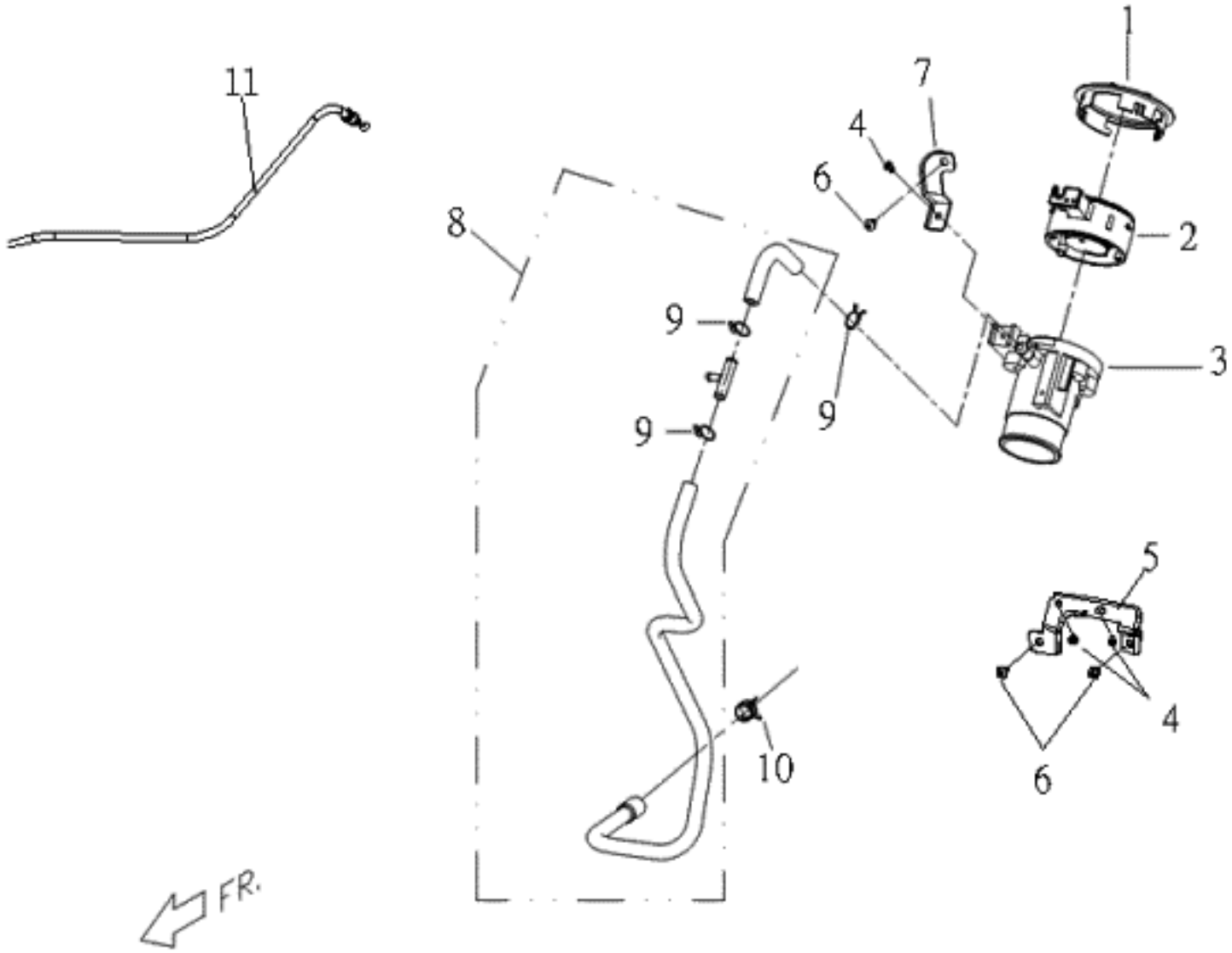

J3-NFI-F12 油箱蓋 加油口座(TANK ,INNER COVER)

NO. 項目	Part No. 零件號碼	Q'TY 數量	PART NAME 零件中文名稱	PART NAME 零件英文名稱	SPECIFICATION 規格
1	AF5213307D00	1	油箱蓋飾蓋(星光灰)	TANK ,INNER COVER	
2	AF5213026D01	1	汽油箱蓋組合(霧面黑)外銷	TANK COVER COMP.	
3	BF5213210000	1	油箱加油口座	GAS CAP BASE	
4	90050400800	3	十字槽圓頭機器螺釘	CR ROUND HD MACHINE SCREW	
5	J37060900000	1	加油口座固定板(D)	FIEXD PLATE ,GAS CAP(D)	
6	90150501602	3	十字槽扁圓頭自攻螺釘-鍍G	C-R RECESS PAN HD. TAPPING	
7	J37060100000	1	加油口座固定板(A)	FIEXD PLATE ,GAS CAP(A)	
8	J35213500000	1	三通管組合	THREE WAY ASSY	
9	92221300001	3	板狀管夾	HOSE CLAMP	
10	ES706010000	1	管束	CLIP	
11	J35213100000	1	油箱蓋拉桿線	TANK COVER LEVER CABLE	

F13 汽 油 箱
FUEL TANK

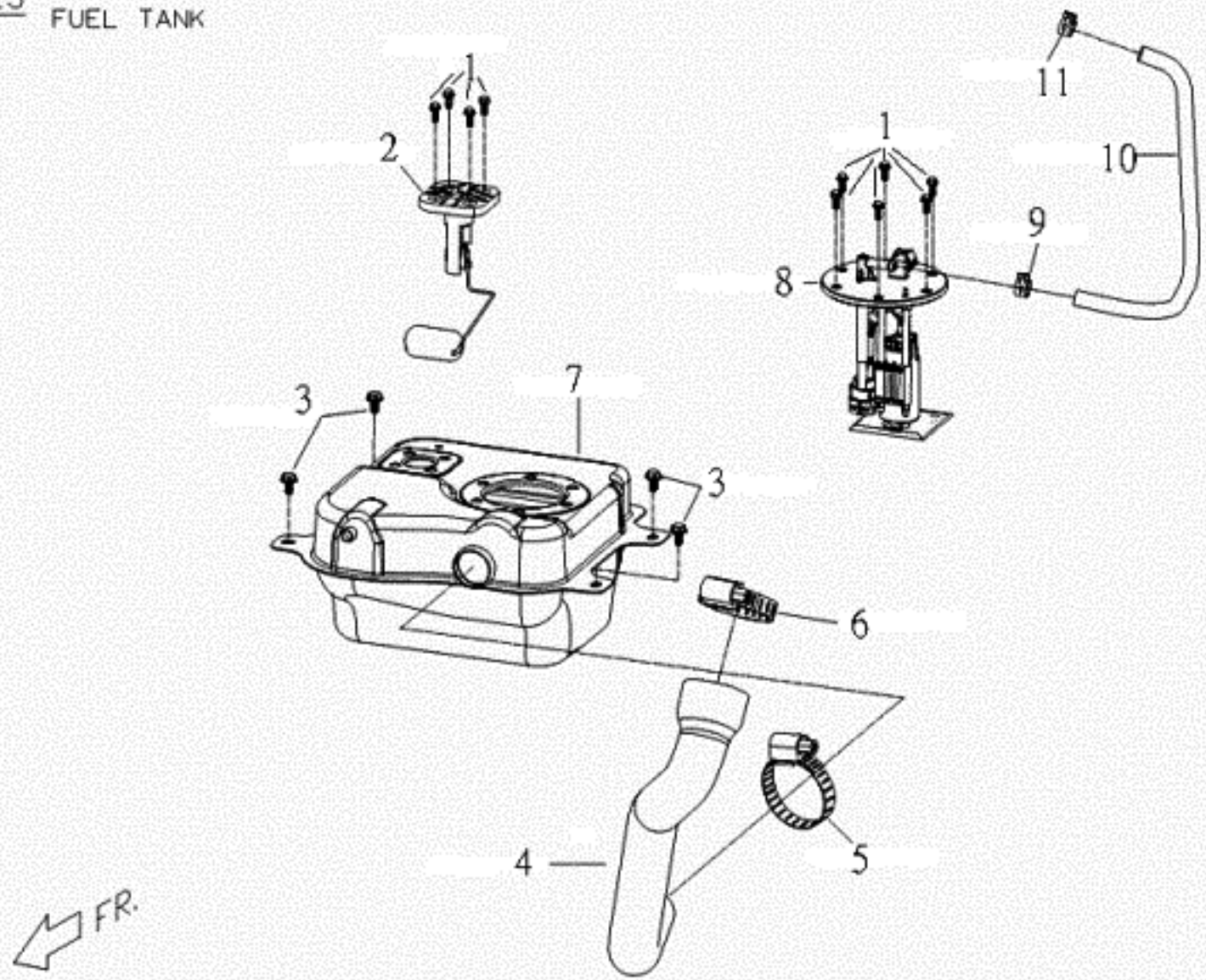

J3-NFI-F13 汽油箱(FUEL TANK)

NO. 項目	Part No. 零件號碼	Q'TY 數量	PART NAME 零件中文名稱	PART NAME 零件英文名稱	SPECIFICATION 規格
1	90180501600	8	六角凸緣螺栓	HEXAGON FLANGE BOLT	
2	J35217000000	1	汽油量計組合	FUEL GUAGE COMP.	
3	90190601207	4	六角凸緣螺栓鍍G	HEXAGON FLANGE BOLT(M6*1.0P*12L)	
4	J35260210000	1	汽油管(汽油箱至加油口)	GASOLINE HOSE	
5	BF7061000000	1	夾緊環	CLIP	
6	B87060910000	1	夾緊環	CLIP	
7	J35215010000	1	汽油箱(鐵)	FUEL TANK	
8	BA5218000001	1	汽油泵總成(電噴)	FUEL PUMP COMP	
9	ES706010000	1	管束	CLIP	
10	J35260100000	1	高壓油管(油箱至噴油嘴帽蓋接頭)	OIL PIPE	
11	ES706010000	1	管束	CLIP	

F14 主配線
WIRE HARNESS

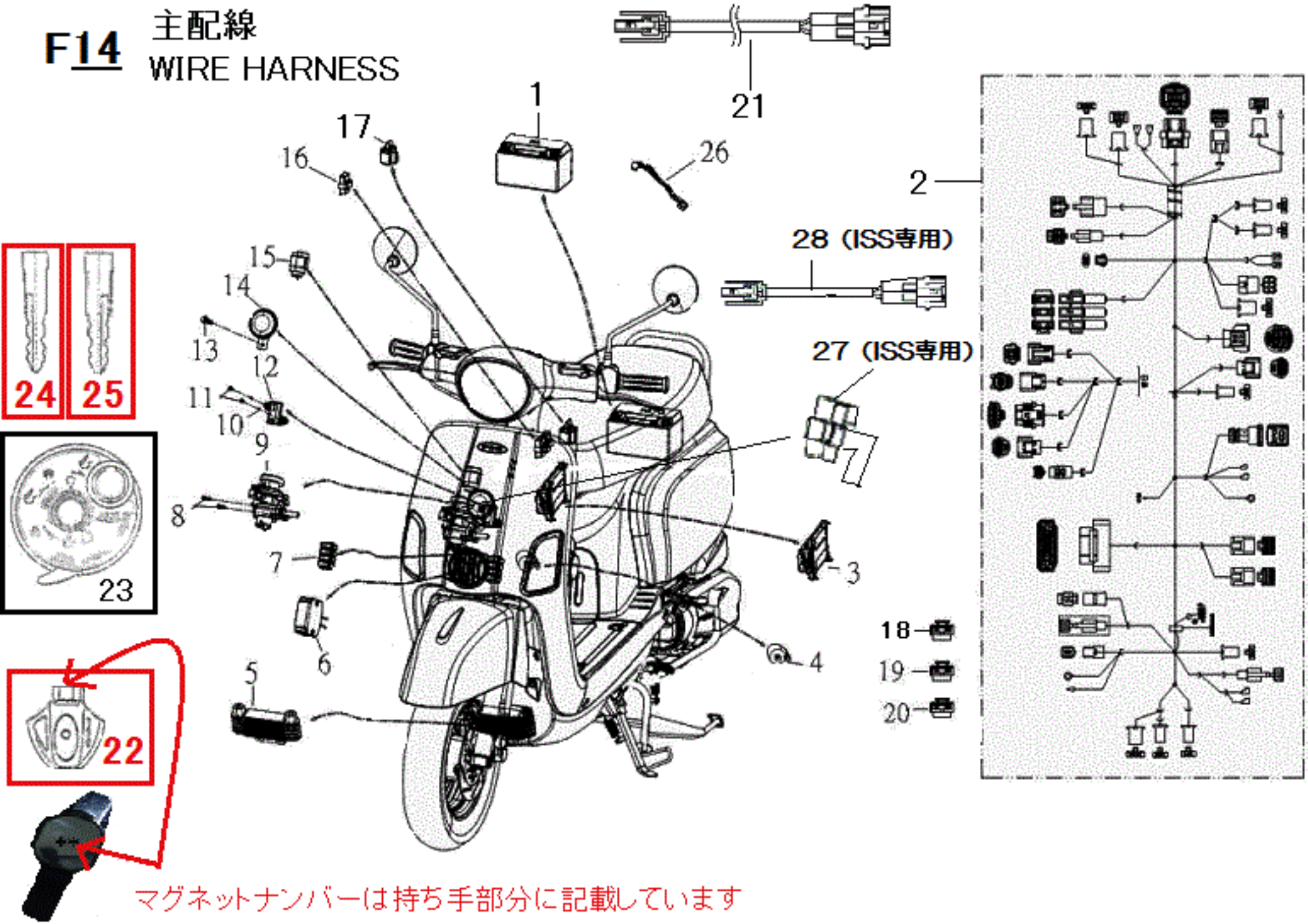

J3-NFI-F14 主配線(WIRE HARNESS)

NO. 項目	Part No. 零件號碼	Q'TY 數量	PART NAME 零件中文名稱	PART NAME 零件英文名稱	SPECIFICATION 規格
1	C25830030000	1	電瓶(湯淺)	BATTERY	YTX7A-BS
1	AF5830010000	1	電瓶(10S)湯淺	BATTERY	TTZ10S ISS Version
2	J35816060000	1	主配線總成	HARNESS.WIRE	
2	J35816010002	1	主配線總成	HARNESS.WIRE	ISS Version
2	J35816000005	1	主配線總成	HARNESS.WIRE	RFVJFE6J1～ (2018年～)
3	J35890000001	1	ECU(電子噴射控制元件)	ECU	
3	J35890010002	1	ECU(電子噴射控制元件)	ECU	ISS Version
4	J35846000000	1	點火線圈總成	IGNITION COIL COMP.	
5	J30830000000	1	機油冷卻器組合	OIL COOLER ASSY	
6	J35840000000	1	三相穩壓整流器(瑞洲版)	RECTIFIER COMP.REGULATE	
7	98701200000	1	保險絲盒	fuse box	
8	90040601800	1	十字槽盤頭機器螺釘(墨綠色)	CR PAN HD MACHINE SCREW	
9	J35520040000	1	電源鎖總成	IGNITION SWITCH COMP.	
10	92140400003	2	平墊圈(4.2D*16D*1.6T)	PLANE WASHER	
11	90200402000	2	帶墊圈十字槽扁圓頭機器螺釘	MACHINE SCREW,WITH WASHER	
12	XC5891000000	1	傾倒感知器	TOPPLE SWITCH	
13	90190601605	1	六角凸緣螺栓<耐落>鍍G	HEXAGON FLANGE BLOT	
14	P5583600000	1	喇叭	HORN	
15	AF5860000000	1	方向繼電器總成(紅-LED燈-防雨水	FLASHER RELAY ASSY	
16	ES581200000	2	繼電器	relay	
17	C15810030000	1	起動繼電器	STARTER RELAY ASSY	
18	98701215000	1	保險絲(15A)	FUSE	
19	98701210000	1	保險絲(10A)	FUSE	
20	98701201000	1	保險絲(1A)	fuse	
21	J30716420000	1	引擎溫度感知器連接線	CONNECT WIRING,E/G TEMP. SENSOR	
22	BA55B05001**	1	磁石套(不含鑰匙)	magnet burglar-proof cover	部品番号末尾**にﾏｸﾞﾈｯﾄﾅﾝﾊﾞｰが入ります。
23	J355B02000**	1	磁石鎖總成	magnet burglar lock assy	部品番号末尾**にﾏｸﾞﾈｯﾄﾅﾝﾊﾞｰが入ります。
24	BA55B0600000	1	空白鑰匙(左邊)	KEY(LEFT) 左溝	※左溝または右溝か現車を確認して下さい
25	BA55B0800000	1	空白鑰匙(右邊)	KEY(RIGHT) 右溝	※左溝または右溝か現車を確認して下さい
26	M25816100001	1	頭燈恆亮截接線(頭尾位置燈常亮)	HEAD LIGHT CONNECTINGN WIRE	
27	J37061400000	1	大燈控制器固定板	HEAD LIGHT CONTROLLER PLATE	ISS Version ﾍｯﾄﾞﾗｲﾄｺﾝﾄﾛｰﾗｰとｽﾃｰ
28	J35816600000	1	頭燈恆亮截接線	HEAD LIGHT CONNECTINGN WIRE	ISS Version

F15 燃料蒸發HC控制系統
E.E.C SYSTEM

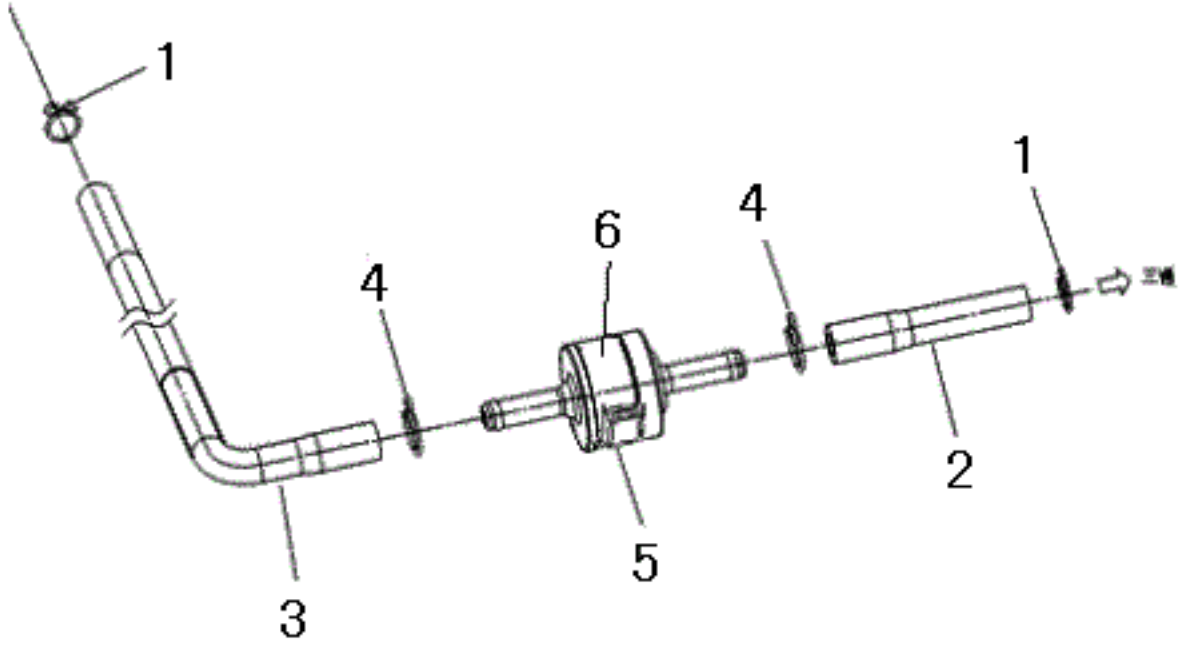

J3-NFI-F15 燃料蒸發HC控制系統(EEC.SYSTEM)

NO. 項目	Part No. 零件號碼	Q'TY 數量	PART NAME 零件中文名稱	PART NAME 零件英文名稱	SPECIFICATION 規格
1	AF52D0200000	1	線狀管夾(內徑7.6mm)	CLIP	
2	J35240600000	1	橡膠管D(溢油切斷閥至三通)	RUBBER HOSE D	
3	M2524030000A	1	橡膠管(C)(碳罐至溢油切斷閥)	RUBBER PIPE(C)	
4	AF52D0100000	1	線狀管夾(內徑8.7mm)	CLIP	
5	AF5240400000	1	溢油切斷閥	FCV	
6	AF5240800000	1	橡膠托架	RUBBER BRACKET	

F16 中腳柱,側腳柱/STANDS,SIDE STAND

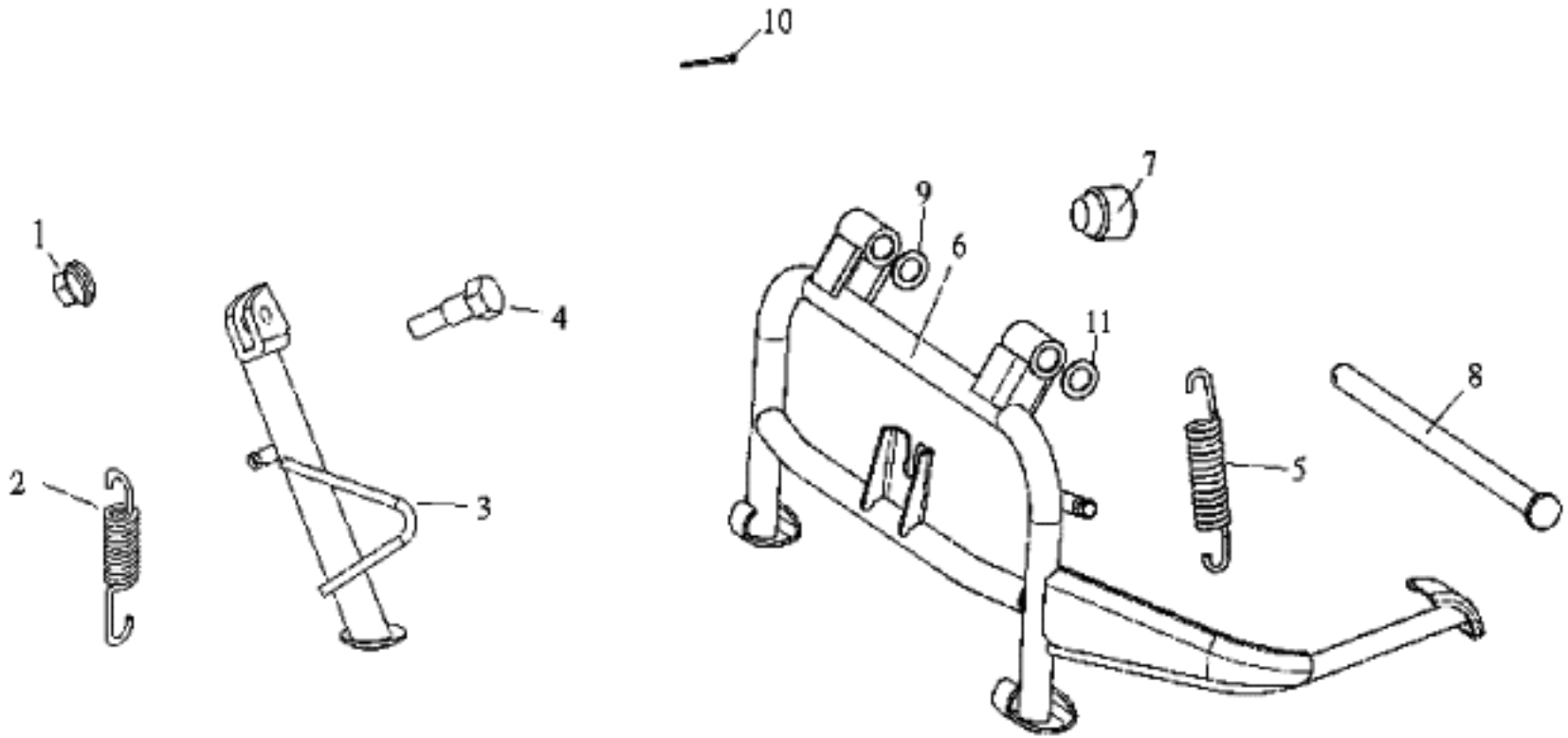

J3-NFI-F16 中腳柱,側腳柱(STANDS,SIDE STAND)

NO. 項目	Part No. 零件號碼	Q'TY 數量	PART NAME 零件中文名稱	PART NAME 零件英文名稱	SPECIFICATION 規格
1	92060800002	1	六角凸緣螺帽-防鬆-鍍G	HEXAGON FLANGE NUT	
2	C2462120000	1	側腳柱彈簧	SPRING,SIDE STAND	
3	BF4620016000	1	側腳柱總成(E.D)	SIDE STAND ASSY	
4	90020803201	1	六角頭螺栓(段付)	HEXIGON HEAD BOLT	
5	E1461121000	1	彈簧	SPRING	
6	J34610016000	1	中腳柱組合 (黑色 ED)	CENTER STAND ASSY	
7	C1701050000	1	緩衝橡膠	RUBBER DAMPING, CENTER STAND	
8	J34611200000	1	中腳柱固定銷	PIN, STAND	
9	92141200017	1	平墊圈	Plane Washer	
10	93520202000	1	開口銷	COTTER PIN	
11	P1701070000	1	橡膠墊圈	RUBBER WASHER	

F17.貼紙 / LABELS

1

2

3

4

5

6

7

8

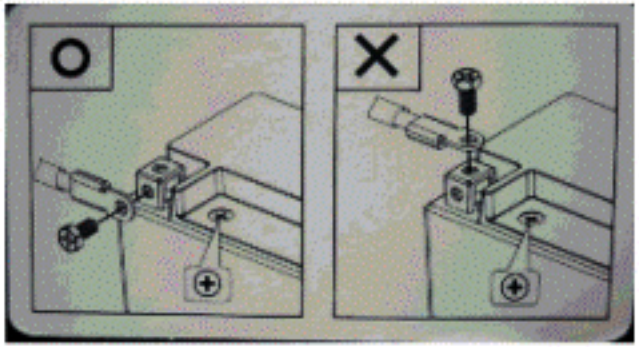

9

10

11

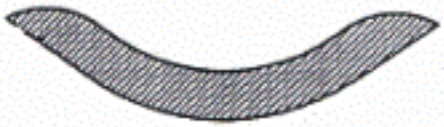

12

13

J3-NFI-F17 貼紙(LABELS)

NO. 項目	Part No. 零件號碼	Q'TY 數量	PART NAME 零件中文名稱	PART NAME 零件英文名稱	SPECIFICATION 規格
1	J36030300001	1	注意事項貼紙(英文)	NOTICE ADHSIVE LABEL	
2	J36010810000	1	PGO擋風板貼紙(紅灌膠)PP件用	PGO WINDSHIELD PAPER	
3	P66015010000	1	MADE IN TAIWAN貼紙	MADE IN TAIWAN STICKER	
4	P1603040000	1	汽油使用貼紙(英文)	FUEL TYPE LABEL	
5	J3601010000H	1	前擋風板DUOS貼紙	WIND SHIELD,LABEL	
6	J36010100000	1	擋風板銘板(J-bubu)	WINDSHIELD LABEL，PLATE(J-bubu)	
7	J36010200000	1	左車身銘板(J-bubu)	J-BUBU BODY PLATE LH	
8	J36010300000	1	右車身銘板(J-bubu)	J-BUBU BODY PLATE RH	
9	J36030400000	1	電瓶正極注意貼紙	"POSITIVE POLE" ATTENTION LABEL	
10	J36010600000	2	PGO貼紙(銀)	PGO,LABEL	銀文字 車体色 ﾗｾｯﾄﾌﾞﾗｳﾝ
10	J36010700000	2	PGO貼紙(黑)	PGO,LABEL	黑文字 車体色 ｱｲﾎﾞﾘｰ
11	J36030600000	1	"小心座墊夾手"貼紙	"TAKE CARE" ATTENTION LABEL	
12	C1601420000	1	前土除反光貼紙	REFLECTOR STICKER,FRT FENDER	
13	C26012120000	1	後反光貼紙	RR REFLECTOR PAPER	